Panasonic®

Operating Instructions
使用说明书
Active Speaker System
有源扬声器系统

ENGLISH

中文（简体）

Model No./ 型号 SC-CMAX5

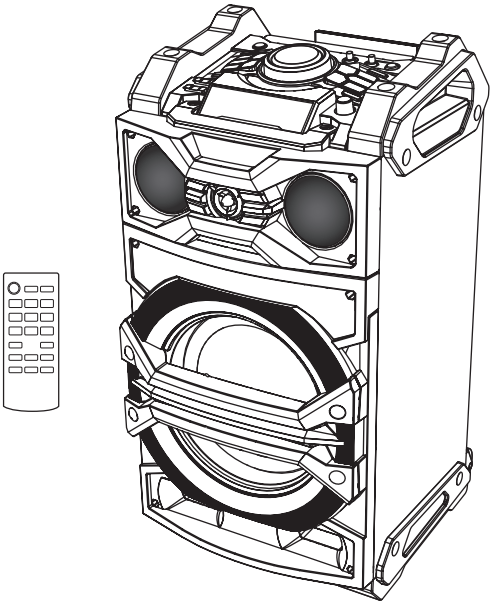

Thank you for purchasing this product.
Please read these instructions carefully before using this product, and save this manual for future use.

感谢您购买本产品。
请于使用前仔细阅读操作使用说明书，并将说明书妥善保管，以备将来使用。

Panasonic Corporation
Web Site: http://panasonic.net

En Cn

© Panasonic Corporation 2014

RQT9961-G
F0814SB0

GS

Safety precautions

WARNING

Unit

- To reduce the risk of fire, electric shock or product damage,
  - Do not expose this unit to rain, moisture, dripping or splashing.
  - Do not place objects filled with liquids, such as vases, on this unit.
  - Use only the recommended accessories.
  - Do not remove covers.
  - Do not repair this unit by yourself. Refer servicing to qualified service personnel.
- Do not let metal objects fall inside this unit.

AC mains lead

- The mains plug is the disconnecting device. Install this unit so that the mains plug can be unplugged from the socket outlet immediately.

CAUTION

Unit

- To reduce the risk of fire, electric shock or product damage,
  - Do not install or place this unit in a bookcase, built-in cabinet or in another confined space. Ensure this unit is well ventilated.
  - Do not obstruct this unit's ventilation openings with newspapers, tablecloths, curtains, and similar items.
  - Do not place sources of naked flames, such as lighted candles, on this unit.
  - Do not expose this unit to direct sunlight, high temperatures, high humidity, and excessive vibration.
- This unit is intended for use in tropical climates.
- This unit may receive radio interference caused by mobile telephones during use. If such interference occurs, please increase separation between this unit and the mobile telephone.
- Do not allow children to climb on this unit.
- Do not stack anything on this unit.
- Place this unit on an even surface.
- Use caution when lifting the unit.
  - Lift it with more than one person if necessary.
- Do not touch the speaker cone's reverberating surfaces:
  - This may damage the speaker cone.
  - The speaker cone may be hot.
- Do not place your feet under the unit, or at its wheels' areas.
- Improper handling or transportation manner may cause the unit to fall, etc., resulting in damage and/or personal injury.
- Be careful when babies or children are near.

Battery

- Danger of explosion if battery is incorrectly replaced. Replace only with the type recommended by the manufacturer.
- When disposing of the batteries, please contact your local authorities or dealer and ask for the correct method of disposal.
- Do not heat or expose to flame.
- Do not leave the battery(ies) in a car exposed to direct sunlight for a long period of time with doors and windows closed.
- Do not take apart or short circuit.
- Do not recharge alkaline or manganese batteries.
- Do not use the battery if the cover has peeled off.
- Remove the battery if you do not use the remote control for a long period of time. Keep in a cool, dark area.

-If you see this symbol-

Information on Disposal in other Countries outside the European Union

This symbol is only valid in the European Union.
If you wish to discard this product, please contact your local authorities or dealer and ask for the correct method of disposal.

(For the AC mains plug of three pins)
How to replace the fuse

The location of the fuse differ according to the type of AC mains plug (figures A and B). Confirm the AC mains plug fitted and follow the instructions below. Illustrations may differ from actual AC mains plug.

1. Open the fuse cover with a screwdriver.

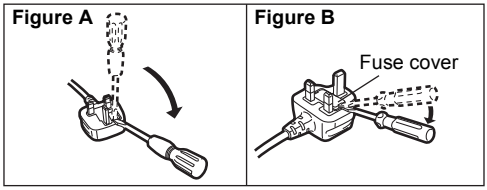

2. Replace the fuse and close or attach the fuse cover.

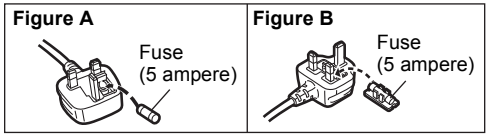

Table of contents

Safety precautions 2
Accessories 3
Audio sources 3
Licenses 3
Unit care 4
About Bluetooth® 4
Moving this unit 5
Control reference guide 6
Connecting to AC power supply 7
Connecting a USB device 8
Bluetooth® operations 8
Media playback controls 9
Sound and illumination effects 11
Recording (USB, AUX) 11
Clock and Timers 13
External equipment 14
Using a microphone or guitar 15
Others 16
Troubleshooting 17
Specifications 20
Limited Warranty (ONLY FOR AUSTRALIA) ... 21

About descriptions in these operating instructions

- Pages to be referred to are indicated as "➜ ○○".
- Unless otherwise indicated, operations are described using the remote control.

Accessories

Check the supplied accessories before using this unit.

☐ 4 x AC mains lead
☐ 1 x Battery for remote control
☐ 1 x Remote control (N2QAYB001000)

- Do not use AC mains lead with other equipment.
- Product numbers provided in these operating instructions are correct as of August 2014. These may be subject to change.
- Please use the supplied AC mains lead suitable for the household mains socket.
  In Saudi Arabia, please use the moulded three pin mains plug.

Audio sources

The following marks indicate the availability of the feature.

USB: USB devices containing MP3 files (➜ below)
Bluetooth: Connected Bluetooth® device (➜ 8)
AUX: External equipment connected to the AUX IN 1 or AUX IN 2 terminal (➜ 14)

■ Compatible USB devices

- This unit does not guarantee connection with all USB devices.
- FAT12, FAT16 and FAT32 file systems are supported.
- This unit supports USB 2.0 full speed.
- This unit can support USB devices of up to 32 GB.
- Only one memory card will be selected when connecting a multiport USB card reader, typically the first memory card inserted.

■ Compatible MP3 files

- Supported format:
  Files with the extension ".mp3" or ".MP3".
- Depending on how you create the MP3 files, they may not play in the order you numbered them or may not play at all.
- Files are defined as tracks and folders are defined as albums.
- This system can play or record up to 800 albums (maximum 999 tracks in an album) or a total of 8000 tracks, depending on the available storage capacity.

Licenses

MPEG Layer-3 audio coding technology licensed from Fraunhofer IIS and Thomson.

The Bluetooth® word mark and logos are registered trademarks owned by Bluetooth SIG, Inc. and any use of such marks by Panasonic Corporation is under license.
Other trademarks and trade names are those of their respective owners.

Google Play and Android are trademarks of Google Inc.

ENGLISH

Unit care

To prevent speaker damage

- When you play at high levels for a long period, it can cause damage to the speakers and decrease the life of the speakers.
- Decrease the volume in these conditions to prevent damage:
  - When the sound is distorted.
  - When you adjust the sound quality.

Clean this unit with a soft, dry cloth

Pull out the AC mains lead from the outlet before maintenance.

- When dirt is heavy, wring a wet cloth tightly to wipe the dirt, and then wipe it with a dry cloth.
- Never use alcohol, paint thinner or benzine to clean this unit.
- Before using chemically treated cloth, carefully read the cloth's instructions.

To dispose or transfer this unit

The unit may keep the user settings information in the unit. If you discard this unit either by disposal or transfer, then follow the procedure to return all the settings to the factory defaults to delete the user settings.
(➜ 17, "To return all settings to the factory defaults")

- The operation history may be recorded in the memory of this unit.

About Bluetooth®

Panasonic bears no responsibility for data and/or information that is compromised during a wireless transmission.

Frequency band used

- This system uses the 2.4 GHz frequency band.

Certification of this device

- This system conforms to frequency restrictions and has received certification based on frequency laws. Thus, a wireless permit is not necessary.
- The actions below are punishable by law in some countries:
  - Taking apart or modifying the system.
  - Removing specification indications.

Restrictions of use

- Wireless transmission and/or usage with all Bluetooth® equipped devices is not guaranteed.
- All devices must conform to standards set by Bluetooth SIG, Inc.
- Depending on the specifications and settings of a device, it can fail to connect or some operations can be different.
- This system supports Bluetooth® security features. But depending on the operating environment and/or settings, this security is possibly not sufficient. Transmit data wirelessly to this system with caution.
- This system cannot transmit data to a Bluetooth® device.

Range of use

- Use this device at a maximum range of 10 m. The range can decrease depending on the environment, obstacles or interference.

Interference from other devices

- This system may not function properly and troubles such as noise and sound jumps may arise due to radio wave interference if this system is located too close to other Bluetooth® devices or the devices that use the 2.4 GHz band.
- This system may not function properly if radio waves from a nearby broadcasting station, etc. is too strong.

Intended usage

- This system is for normal, general use only.
- Do not use this system near an equipment or in an environment that is sensitive to radio frequency interference (e.g.: airports, hospitals, laboratories, etc.).

Moving this unit

You can move this unit with ease by its wheels.

Preparation

- Be sure to remove all connected devices and cables from this unit.

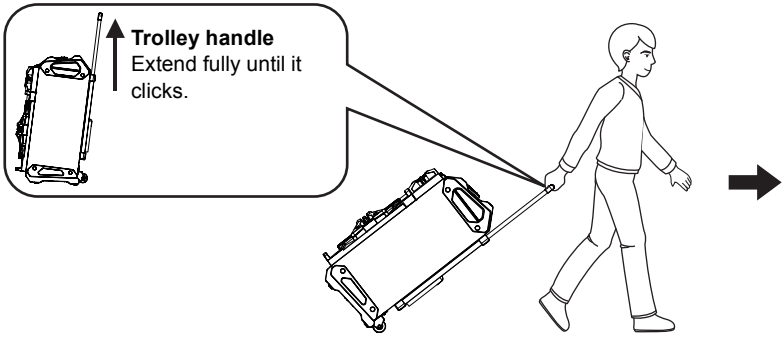

- Take care when pulling on steep slope.
- Avoid pulling over surfaces which are rough or uneven.
- Do not pull over stairs.
- Lift the unit when transporting over obstacles.
- Always push the trolley handle down fully after transportation.
- This speaker system does not have magnetic shielding. Do not place it near a TV, PC or other magnetic devices.

Lifting the unit

Grip the top handles (A) to lift the unit.

Using the accessory pocket (B)

You may like to put some accessories in this pocket for your convenience during transportation.

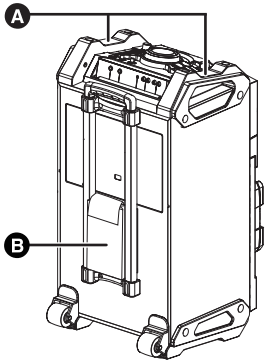

ENGLISH

Control reference guide

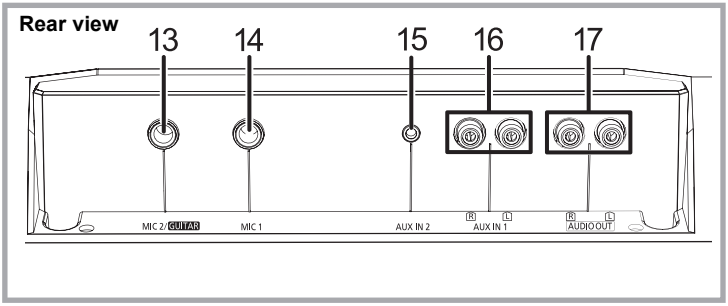

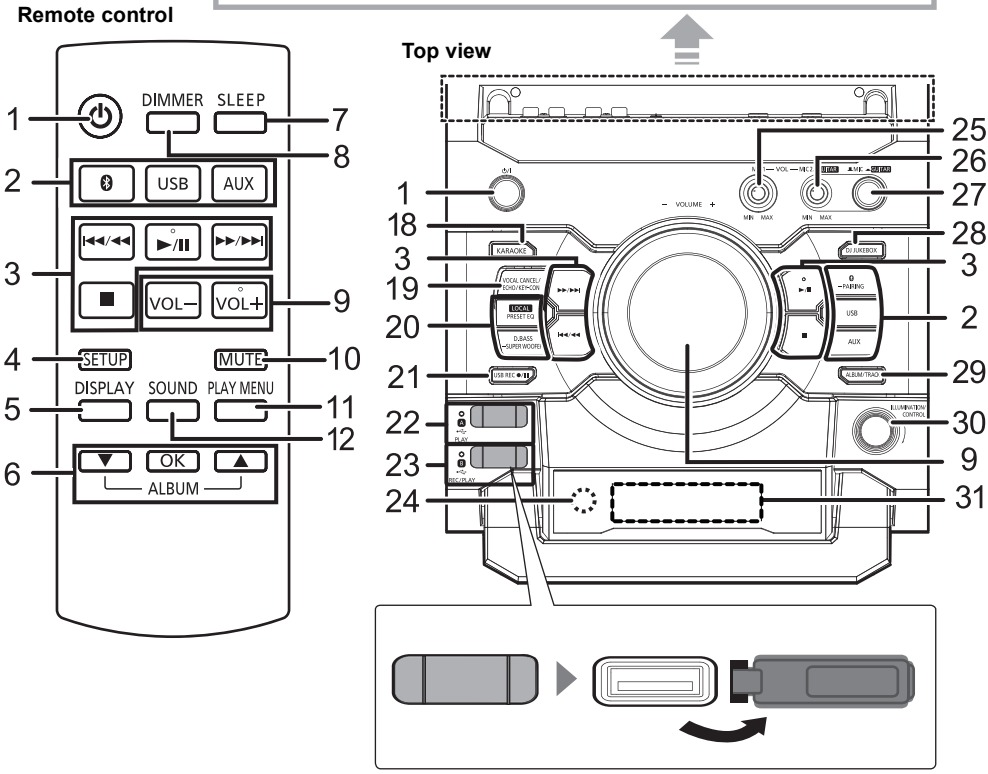

■ Using the remote control

Insert the battery so the terminals (+ and −) match those in the remote control.

Point it at the remote control signal sensor on this unit.

- To avoid interference, please do not put any objects in front of signal sensor.

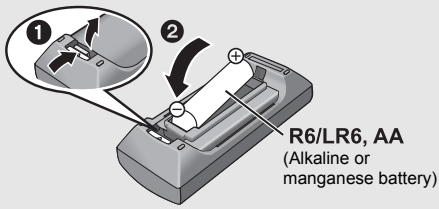

1 **Standby/on switch** [⏻], [⏻/I]
Press to switch the unit from on to standby mode or vice versa. In standby mode, the unit is still consuming a small amount of power.
2 Select audio source
On the unit:
To start Bluetooth® pairing, press and hold [-PAIRING] when you are in Bluetooth® source.
3 Basic playback control buttons
4 Enter setup menu
5 Change the displayed information
6 Selection/OK
7 Set the sleep timer
8 Dim the display panel and turn off the illumination
Press again to cancel.
9 Adjust the volume (0 (min.) to 50 (max.))
10 Mute the sound
Press again to cancel. “MUTE” is also cancelled when the volume is adjusted or the unit is turned off.
11 Set the play menu item
12 Enter sound menu
13 Microphone jack 2/Guitar input jack
14 Microphone jack 1
15 AUX IN 2 terminal
16 AUX IN 1 terminal
17 AUDIO OUT terminal
18 Enter KARAOKE mode
19 Select vocal cancel, echo or key control
20 Select the sound effects
21 Recording operation control
22 USB A
USB port for playback
USB status indicator
23 USB B
USB port for recording/playback
USB status indicator
24 Remote control signal sensor
Distance: Within approx. 7 m directly in front
Angle: Approximately 20° up and down, 30° left and right
25 Adjust the volume of microphone 1
26 Adjust the volume of microphone 2 or guitar
27 Microphone 2 or guitar switch (➜ 15)
28 Select the DJ jukebox (➜ 10)
29 Select MP3 album or track browsing mode (➜ 9)
30 Change the illumination setting (➜ 11)
Browse MP3 tracks or albums (➜ 9)
Change DJ jukebox playback mode (➜ 10)
31 Display panel

ENGLISH

Connecting to AC power supply

This unit (rear)

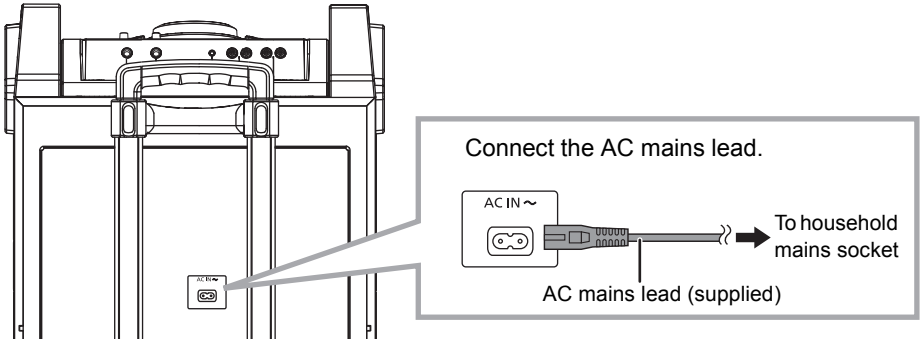

Conserving power

The system consumes a small amount of power (➜ 20) even when it is in standby mode. Disconnect the power supply if you do not use the system.
Some settings will be lost after you disconnect the system. You have to set them again.

Connecting a USB device

Preparation

- Before you connect a USB device to the unit, make sure you do a backup of the data.

This unit (top)

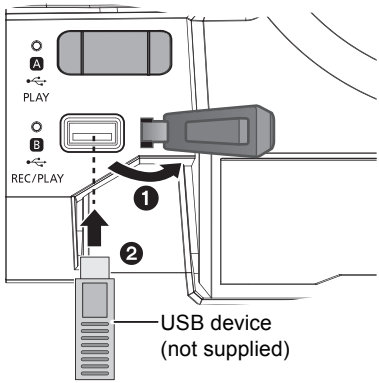

1 Decrease the volume and connect the USB device to the USB port.

2 Press [USB] to select “USB A” or “USB B”.
The corresponding USB status indicator lights green when selected.

- Insert the USB device directly. Do not use any USB extension cable.
- Please disconnect the USB device if you finish using.
- Stop the USB operation before disconnecting the USB device.

Bluetooth® operations

You can listen to the sound from the Bluetooth® audio device from this unit wirelessly.

- Refer to the operating instructions of the Bluetooth® device for details.

Connecting via Bluetooth® menu

Preparation

- Turn on the Bluetooth® feature of the device and place the device near this unit.

■ Pairing with Bluetooth® devices

1 Press [ ] to select “BLUETOOTH”.
↳ If “PAIRING” is indicated on the display, go to step 4.

To enter pairing mode※

2 Press [PLAY MENU] to select “PAIRING”.

3 Press [▲, ▼] to select “OK? YES” and then press [OK].

To pair with a device

4 Select “SC-CMAX5” from the Bluetooth® device’s Bluetooth® menu.
↳ The name of the connected device is indicated on the display for a few seconds.

5 Start playback on the Bluetooth® device.

※You can also enter pairing mode by pressing and holding [-PAIRING] on the unit.

■ Connecting a paired Bluetooth® device

1 Press [ ] to select “BLUETOOTH”.
↳ “BLUETOOTH READY” is indicated on the display.

2 Select “SC-CMAX5” from the Bluetooth® device’s Bluetooth® menu.
↳ The name of the connected device is indicated on the display for a few seconds.

3 Start playback on the Bluetooth® device.

- If prompted for the passkey, input “0000”.
- You can register up to 8 devices with this unit. If a 9th device is paired, the device that has not been used the longest will be replaced.
- This unit can only be connected to one device at a time.
- When “BLUETOOTH” is selected as the source, this unit will automatically try and connect to the last connected Bluetooth® device. (“LINKING” is indicated on the display during this process.)

Bluetooth® transmission mode

You can change the transmission mode to prioritise transmission quality or sound quality.

Preparation

- Press [ ] to select “BLUETOOTH”.
- If a Bluetooth® device is already connected, disconnect it.

1 Press [PLAY MENU] repeatedly to select “LINK MODE”.

2 Press [▲, ▼] to select the mode and then press [OK].
MODE 1: Emphasis on connectivity
MODE 2: Emphasis on sound quality

- Select “MODE 1” if the sound is interrupted.
- The factory default is “MODE 2”.

Disconnecting a Bluetooth® device

1 While a Bluetooth® device is connected: Press [PLAY MENU] repeatedly to select “DISCONNECT?”.

2 Press [▲, ▼] to select “OK? YES” and then press [OK].

- You can also disconnect the Bluetooth® device by pressing and holding [-PAIRING] on the unit.
- The Bluetooth® device will be disconnected if a different audio source (e.g., “USB A”) is selected.

Media playback controls

Preparation

- Turn the unit on.
- Insert the USB device or connect the Bluetooth® device.
- Press [USB] or [ ] to select the audio source.

Basic controls (USB, Bluetooth)

Play	Press [▶/❚❚].
Stop	Press [■]. ● USB The position is memorised and “RESUME” is displayed. – Press [▶/❚❚] to resume. – Press [■] again to clear the position.
Pause	Press [▶/❚❚]. Press again to restart play.
Skip	Press [|◀◀/◀◀] or [▶▶/▶▶|] to skip track.
	USB Press [▲] or [▼] to skip the MP3 album.
Search	During play or pause, press and hold [|◀◀/◀◀] or [▶▶/▶▶|].

■ To browse MP3 tracks or albums (USB)

By the unit only

1 Press [ALBUM/TRACK] to select album or track browsing mode.
2 While “ ”(album) or “♪”(track) is blinking, turn [ILLUMINATION/CONTROL] to browse.

■ To display information

Press [DISPLAY] repeatedly.

- To use this unit’s remote control with a Bluetooth® device, the Bluetooth® device must support AVRCP (Audio Video Remote Control Profile).
  Depending on the status of the device, some controls may not work.
- Maximum characters that can be indicated:
  USB: approximately 32
  Bluetooth: approximately 16
- This unit supports ver. 1 and 2 ID3 tags. Text data that is not supported will not be displayed or will be shown differently.
- Album and track indication for MP3 files.

e.g.

ENGLISH

DJ jukebox (USB)

You can use DJ jukebox to add cross-fading effect between songs. You can also use additional features with the “Panasonic MAX Juke” app (➜ below).

1 Press [PLAY MENU] repeatedly to select “JUKEBOX”.

2 Press [▲, ▼] to select the setting and then press [OK].

OFF CROSSFADE	Turn on DJ jukebox without cross-fading effect.
ON CROSSFADE	Turn on DJ jukebox with cross-fading effect.
OFF	Turn off DJ jukebox.

Using the unit

Press [DJ JUKEBOX] repeatedly to select the setting.

■ DJ jukebox playback mode

When the DJ jukebox is on, the playback mode switches to repeat mode automatically.

To select your desired repeat settings

1 Press [PLAY MENU] repeatedly to select “PLAYMODE”.

2 Press [▲, ▼] to select the setting and then press [OK].

RANDOM REPEAT	Play all tracks randomly and repeat all tracks. ● “ RND” is displayed.
ALL TITLE REPEAT	Repeat all tracks. ● “ ” is displayed.

Using the unit

In the stop mode, turn [ILLUMINATION/CONTROL].

- DJ jukebox effect is cancelled when you switch off the system, change to another source, or turn on the Karaoke mode.
- DJ jukebox does not work with recording.

Using the “Panasonic MAX Juke” app

You can download and install the free Android™ app “Panasonic MAX Juke” on Google Play™ for additional features, such as to request song playback from multiple devices simultaneously.

Playback modes (USB)

Select the playback mode.

Preparation

- Set the DJ jukebox to “OFF”.

1 Press [PLAY MENU] repeatedly to select “PLAYMODE” or “REPEAT”.

2 Press [▲, ▼] to select the setting and then press [OK].

PLAYMODE	
OFF PLAYMODE※	Cancels the play mode setting.
1-TRACK※	Only plays the selected track. ● “1-TR” is displayed. (Skip to the desired track.)
1-ALBUM※	Only plays the selected MP3 album. ● “1-ALB” is displayed.
RANDOM	Plays the contents randomly. ● “RND” is displayed.
1-ALBUM RANDOM	Plays the tracks in the selected MP3 album randomly. ● Press [▲] or [▼] to select the MP3 album. ● “1-ALB”, “RND” are displayed.
REPEAT	
ON REPEAT	Turns on repeat mode. ● “ ” is displayed.
OFF REPEAT	Turns off repeat mode.

※You can also perform recording with this setting. Make the setting before you start recording.

OFF PLAYMODE:	To record all tracks.
1-TRACK:	To record the selected track.
1-ALBUM:	To record the selected album.

- During random play, you cannot skip to the previous track.
- You cannot do recording when you are using random playback mode.
- Repeat playback mode is off during recording.

Sound and illumination effects

Sound effects

The following sound effects can be added to the audio output.

1 Press [SOUND] repeatedly to select the sound effect.

2 Press [▲, ▼] to select the setting and then press [OK].

PRESET EQ	Select the desired preset EQ setting. ● Select "FLAT" to turn preset EQ off. ***Using the unit*** Press [LOCAL PRESET EQ].
BASS MID TREBLE	-4 to +4
INPUT LEVEL (For "AUX 2" source)	"NORMAL" or "HIGH" ● Select "NORMAL" if the sound is distorted during "HIGH" input level.
SUPER WOOFER	"SW1", "SW2", "SW3" or "OFF" ***Using the unit*** 1 Press and hold [D.BASS, -SUPER WOOFER] to show the current setting. 2 Press [⏮/◀◀] or [▶▶/⏭] to adjust the setting.
D.BASS	"D.BASS BEAT", "D.BASS OFF" or "D.BASS ON" ***Using the unit*** Press [D.BASS, -SUPER WOOFER].

● You may experience a reduction in sound quality when these effects are used with some sources. If this occurs, turn the sound effects off.

Illumination settings

By the unit only

You can change the illumination colour on the unit.

Turn [ILLUMINATION/CONTROL].
To cancel, select "OFF".

Recording (USB, AUX)

You can record:
- MP3 tracks via USB A to USB B.
- audio via AUX IN 1 or AUX IN 2 to USB B.

Preparation
- Connect a USB device to USB B for storing recordings.
- Prepare the source you want to record.
  – Connect a USB device to USB A or connect the external equipment.

1 Select the source you want to record. ("USB A", "AUX 1" or "AUX 2").

2 Press [USB REC ●/❚❚] on the unit to start recording.
- AUX Start playback on the external equipment.

e.g.: Recording from USB A

Album being recorded — Percentage of the recording process

Stop recording	Press [■]. ● "WRITING" is indicated.
Pause recording (AUX)	Press [USB REC ●/❚❚] on the unit during recording. ("REC" blinks.) Press again to continue recording. You cannot do this in "SYNCHRO" mode. (➜ 12)

USB
- If you stop recording before the end of a track, the affected track will not be stored. Only fully recorded tracks will be stored.
  ("NO FILE RECORDED" is indicated if no track is recorded.)
- You can record in selected playback modes (except random and repeat modes). (➜ 10)

AUX
- A track mark is added every time recording is paused. You can also add track marks in other ways. (➜ 12)

■ To check storage capacity

In the stop mode, press [DISPLAY] once.
The available storage space or the remaining recording time of the USB device in USB B will be indicated.
- "UPDATE" is indicated when the unit is reading the device.
- If there is no USB device in USB B, "NODEVICE" is indicated for a few seconds.

ENGLISH

- All recordings are in ".mp3" format.
- A new album is added each time you do a recording.
- The sequence of album can change after the recording.
- The recordings are kept in a folder named "REC_DATA" in the USB device.
- USB B status indicator blinks in red during recording.
- Some tracks may take a longer time to record.
- Some tracks cannot be recorded because of the condition of the source.
- The recorded folder name may be different from the original folder because of the auto rename function.
- There will be no sound output during recording from USB A to USB B.

Panasonic cannot be held responsible on the action of consumer to record copyrighted contents which can cause copyright infringement.

Adding track marks (AUX)

When recording from external equipment, you can divide tracks using various modes.

Before recording

1 Press [SETUP] repeatedly to select "REC MODE".

2 Press [▲, ▼] to select the setting and then press [OK].

MANUAL	Add a track mark manually.※
SYNCHRO	Recording starts automatically when the other equipment starts to play. Recording pauses when it detects silence for 3 seconds.
TIME MARK	A track is automatically divided at 5-minute intervals. ● You can also add track marks manually.※

※**To add a track mark manually**
(except in "SYNCHRO" mode)
Press [OK] at desired marking point during recording.

Track length limit
MANUAL: 60 minutes
TIME MARK: 5 minutes

When a track reaches its maximum length, a track mark will be added while recording continues.
(The track length limit counter is reset when a track mark is added manually or when recording pauses.)

Deleting recorded tracks (USB)

1 Press [USB] to select "USB B".

2 Press [▲, ▼] to select the album.

3 Press [|◀◀/◀◀] or [▶▶/▶▶|] to select the track.

4 Press [SETUP] repeatedly to select "EDIT MODE".

5 Press [▲, ▼] to select the mode.

TRK DEL	Delete a single track.
ALB DEL	Delete one album.
FORMAT	Format the USB device.

6 Press [OK].
The selected item to be deleted is indicated.

7 Press [OK].
"SURE? NO" is indicated.
- To cancel, press [OK] again.

8 Press [▲, ▼] to select "SURE? YES" and then press [OK].
"WRITING" is indicated.

Clock and Timers

Setting the clock

This is a 24-hour clock.

1 Press [SETUP] repeatedly to select “CLOCK”.

2 Press [▲, ▼] to set the time and then press [OK].

- To check the time, press [SETUP] repeatedly to select “CLOCK” and then press [OK] once.
  (During standby, press [DISPLAY] once.)
- The clock is reset when there is a power failure or when the AC mains lead is removed.
- Reset the clock regularly to maintain accuracy.

Sleep timer

The sleep timer can turn the unit off after a set time.

Press [SLEEP] to set the time (in minutes).

SLEEP 30 → SLEEP 60 → SLEEP 90 → SLEEP120
↑———— OFF (Cancel) ←————┘

- To confirm the remaining time, press [SLEEP] once.
- The play timer and sleep timer or the record timer and sleep timer can be used together. The sleep timer is always the main timer on the unit.

Play and record timer

You can set the timer to come on at a certain time to:
– wake you up (play timer)
– record from the external equipment (record timer)
Play timer and record timer cannot be used together.

Preparation

Set the clock.

1 Press [SETUP] repeatedly to select “TIMER ADJ”.

2 Press [▲, ▼] to select “◷PLAY” or “◷REC” and then press [OK].

3 Press [▲, ▼] to set the starting time and then press [OK].

4 Press [▲, ▼] to set the finishing time and then press [OK].

5 Press [▲, ▼] to select the music source※ you want to play or record and then press [OK].

Turning the timer on

1 Prepare the selected music source.

Play timer	Prepare the music source you want to listen to (USB or external equipment) and set the volume.
Record timer	Connect the USB device to USB B and prepare the external equipment.

2 Press [SETUP] repeatedly to select “TIMER SET”.

3 Press [▲, ▼] to select “PLAY ON” or “REC ON” and then press [OK].
- “◷PLAY” or “◷REC” is selected.
- To turn the timer off, press [▲, ▼] to clear “◷PLAY” and “◷REC”, and then press [OK].

4 Press [⏻] to turn the unit to standby mode.
(For the timer to operate, the unit must be turned off before the timer start time.)

To check the setting

1 Press [SETUP] repeatedly to select “TIMER ADJ”.
2 Press [▲, ▼] to select “◷PLAY” or “◷REC” and then press [OK].

(During standby, press [DISPLAY] twice.)

- The play timer starts at a low volume and increases gradually to the preset level.
- The record timer starts 30 seconds before the set time with the volume muted.
- The timer comes on at the set time every day if the timer is on.
- If you switch off the system and switch on again while a timer is in operation, the timer will not stop at the end time.

※ The following can be set as the music source.
For play timer: “AUX 1”, “AUX 2”, “USB A”, “USB B”
For record timer: “AUX 1”, “AUX 2”

ENGLISH

External equipment

Preparation

- Disconnect the AC mains lead.
- Switch off all equipment and read the appropriate operating instructions.

Using a VCR and DVD player etc.

You can connect a VCR and DVD player etc. and listen to the audio through this system.

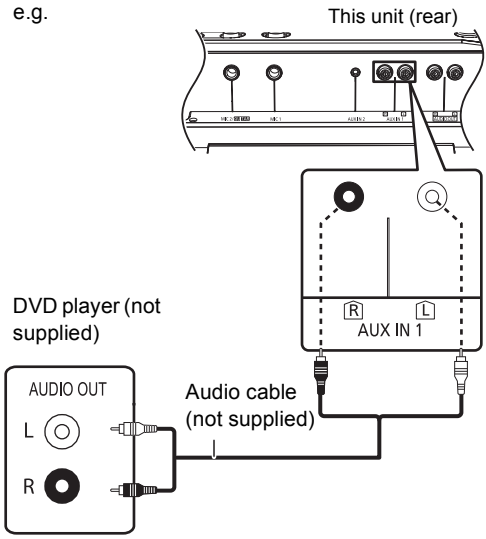

1 Connect an external equipment using an audio cable (not supplied).

2 Press [AUX] to select “AUX 1” and start playback on the connected device.

- If you want to connect equipment other than those described, refer to the audio dealer.
- Sound distortion can occur when you use an adaptor.

Using the portable audio equipment

You can play music from a portable audio equipment.

Preparation

- Switch off the equaliser (if any) of the portable audio equipment to prevent sound distortion.
- Decrease the volume of the system and the portable audio equipment before you connect or disconnect the portable audio equipment.

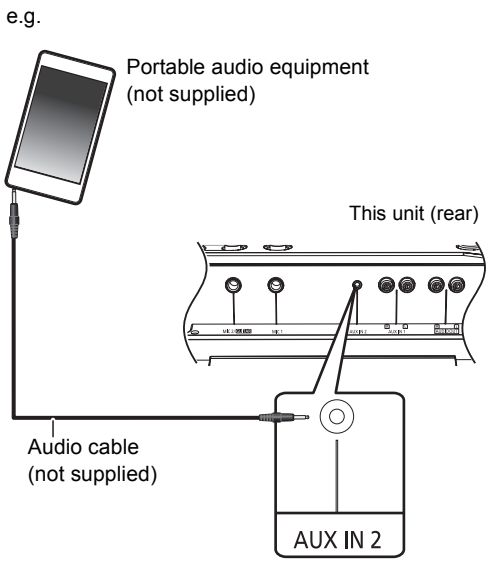

1 Connect the portable audio equipment using an audio cable (not supplied).

- Plug type: ∅ 3.5 mm stereo (not supplied)

2 Press [AUX] to select “AUX 2” and start playback on the connected device.

Connecting to an additional SC-CMAX5 unit

You can connect to play sound from this unit to an additional SC-CMAX5 unit.

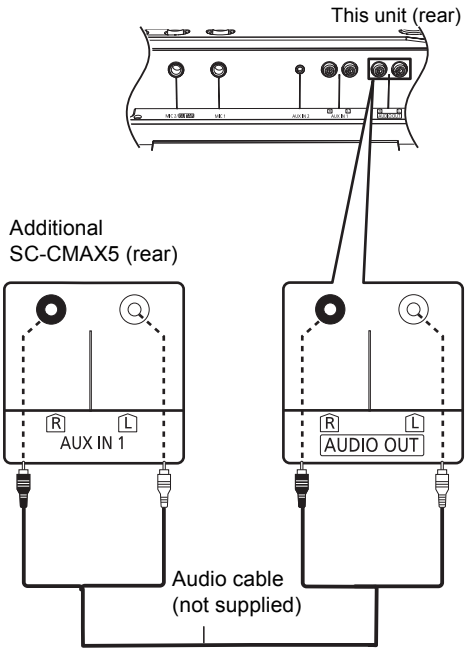

1 Connect the additional SC-CMAX5 using an audio cable (not supplied).

2 On the additional SC-CMAX5 unit:
Press [AUX] to select “AUX 1”.

3 On this unit:
Start your desired playback.

- The sound effect will be controlled separately by each unit. Make the same sound settings on the additional unit if necessary.

Using a microphone or guitar

Preparation

- Decrease the volume of the system to its minimum before you connect or disconnect a microphone or guitar.

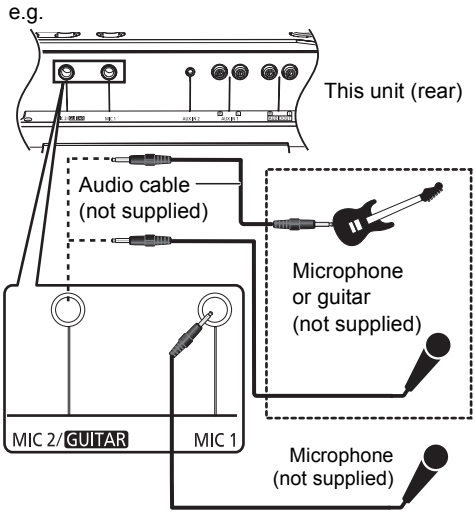

By the unit only

1 Connect a microphone or guitar.
- Plug type: ∅ 6.3 mm monaural
- When connecting a guitar, ensure to connect it to MIC 2/GUITAR jack.

2 (Only when MIC 2/GUITAR jack is connected)
Push [MIC GUITAR] to select the correct input setting.

Each time you push the button, the button position will switch between pushed-down and released positions.

- When a guitar is connected:
  Ensure the button is at pushed-down position. (GUITAR)
- When a microphone is connected:
  Ensure the button is at released position. (MIC)

Incorrect setting may cause the sound to be too loud or too soft.

3 Adjust the volume of the microphone or guitar.
For microphone 1: Turn [MIC1-VOL].
For microphone 2 or guitar: Turn [VOL-MIC2/GUITAR].

4 If you want to sing with the background music:
Play the music source and adjust the volume of the system.
- To sing along with the Karaoke features, refer to “Karaoke”. (➜ 16)

- If a strange noise (howling) is emitted, move the microphone/guitar away from the speakers, or decrease the volume of the microphone/guitar.
- Set the microphone/guitar volume to “MIN”, and disconnect the microphone/guitar after use.
- This system cannot record from microphone or guitar.

Karaoke

You can use Karaoke features such as vocal cancel, echo or key control.

Preparation

- Get your microphone(s) and music source ready for singing along. (➜ 15)

By the unit only

1 Set [MIC GUITAR] to the released position (MIC).

Each time you push the button, the button position will switch between pushed-down and released positions.

2 Turn on the Karaoke mode by pressing [KARAOKE] to select “ON KARAOKE”.

- To cancel, select “OFF KARAOKE”.

3 Press [VOCAL CANCEL/ECHO/KEY-CON] repeatedly to show the current setting of vocal cancel, echo or key control.

4 (While the current setting is shown) Press [|◀◀/◀◀] or [▶▶/▶▶|] to adjust the setting.

Vocal cancel	“OFF VOCAL CANCEL”, “VOCAL CANCEL”, “L” or “R”
Echo	“ECHO OFF”, “ECHO 1”, “ECHO 2” or “ECHO 3”
Key control	“KEYCON-6” to “KEYCON+6” ● The setting will return to “KEYCON 0” when you change to another source.

5 Start your Karaoke performance.

- The Karaoke function will be cancelled when:
  – you perform recording.
  – you turn on DJ jukebox.
  – you set [MIC GUITAR] to the pushed-down position (GUITAR).
  – you switch off the system.

Others

Auto off function

This function automatically switches off the system when you do not use it for approximately 20 minutes.

1 Press [SETUP] repeatedly to select “AUTO OFF”.

2 Press [▲, ▼] to select “ON” and then press [OK].

- To turn the function off, select “OFF” in step 2.
- When connected to a Bluetooth® device, the function does not work.

Bluetooth® standby

When “SC-CMAX5” is selected from a paired Bluetooth® device’s Bluetooth® menu, this unit will turn on automatically from standby mode and establish a Bluetooth® connection.

1 Press [SETUP] repeatedly to select “BLUETOOTH STANDBY”.

2 Press [▲, ▼] to select “ON” and then press [OK].

- To turn the function off, select “OFF” in step 2.

Software update

Occasionally, Panasonic may release updated software for this unit that may add or improve the way a feature operates. These updates are available free of charge.
For more details, refer to the following website.
http://panasonic.jp/support/global/cs/
(This site is in English only.)

■ Checking the software version

The version of the installed software is displayed.

Press [SETUP] repeatedly to select “SW VER.” and then press [OK].

- Press [OK] to exit.

Remote control code

When other Panasonic equipment responds to the supplied remote control, change the remote control code.

Preparation

Press [AUX] to select “AUX 1” or “AUX 2”.

■ To set the code to “REMOTE 2”

1 While pressing and holding [USB] on the unit, press and hold [AUX] on the remote control until the unit’s display shows “REMOTE 2”.

2 Press and hold [OK] and [USB] on the remote control for at least 4 seconds.

■ To set the code to “REMOTE 1”

1 While pressing and holding [USB] on the unit, press and hold [USB] on the remote control until the unit’s display shows “REMOTE 1”.

2 Press and hold [OK] and [ᛒ] on the remote control for at least 4 seconds.

Troubleshooting

Before requesting service, make the following checks. If you are uncertain about some of the check points, or if the solutions indicated in the following guide does not resolve the issue, then consult your dealer for instructions.

To return all settings to the factory defaults

When the following situations occur, reset the memory:

- There is no response when buttons are pressed.
- You want to clear and reset the memory contents.

① Disconnect the AC mains lead. (Wait for at least 3 minutes before proceeding to step ②.)

② While pressing and holding down [⏻/I] on the unit, reconnect the AC mains lead.
- Keep holding down [⏻/I] until “--------” appears on the display.

③ Release [⏻/I].

- All the settings are returned to the factory defaults. You will need to reset the memory items.

General

Humming heard during playback.

- If an AC mains lead or fluorescent lights are near the cords, then keep other appliances and cords away from the cables.

The unit does not work.

- One of the unit’s safety devices may have been activated.
  Reset the unit as follows:
  ① Press [⏻/I] on the unit to switch the unit to standby.
  - If the unit does not switch to standby, press [⏻/I] on the unit for approximately 10 seconds. The unit is forcibly switched to standby. Alternatively, disconnect the AC mains lead, wait for at least 3 minutes, then reconnect it.

  ② Press [⏻/I] on the unit to switch it on. If the unit still cannot be operated, consult the dealer.

The display panel lights up and changes continuously in standby mode.

- Press and hold [■] on the unit to select “DEMO OFF”.

Sound is distorted or no sound.
- Adjust the volume of the system.
- Switch off the system, determine and correct the cause, then switch the system on again. It can be caused by straining of the speakers through excessive volume or power, and when using the system in a hot environment.

The sound level reduces.
- The protection circuit has been activated due to the continuous use at high volume output. This is to protect the system and maintain the sound quality.

Remote control

The remote control does not work properly.
- The battery is depleted or inserted incorrectly. (➜ 6)

USB

No response when [▶/❚❚] is pressed.
- Disconnect the USB device and then reconnect it. Alternatively, turn the unit off and on again.

The USB device or its contents cannot be read.
- The USB device format or its contents is/are not compatible with the unit (➜ 3).
- The USB host function of this product may not work with some USB devices.

Slow operation of the USB device.
- Large file size or high memory USB device takes longer time to read.

The elapsed time displayed is different from the actual play time.
- Copy the data to another USB device or backup the data and reformat the USB device.

Bluetooth®

Pairing cannot be completed.
- Check the Bluetooth® device condition.

The device cannot be connected.
- The pairing of the device was unsuccessful or the registration has been replaced. Try re-pairing the device. (➜ 8)
- This unit might be connected to a different device. Disconnect the other device and try re-pairing the device. (➜ 8)
- If the problem persists, turn the unit off and on, then try again.

The device is connected, but audio cannot be heard through this unit.
- For some built-in Bluetooth® devices, you have to set the audio output to “SC-CMAX5” manually. Read the operating instructions for the device for details.

The sound is interrupted.
- The device is out of the 10 m communication range. Place the Bluetooth® device closer to this unit.
- Remove any interference between this unit and the device.
- Other devices that use the 2.4 GHz frequency band, such as wireless routers, microwaves, cordless phones, etc. are interfering. Place the Bluetooth® device closer to this unit and distance it from the other devices.
- Select “MODE 1” for stable communication. (➜ 9)

Messages

The following messages or service numbers may appear on the unit's display.

"A NO DEV"
"B NO DEV"
- The USB device is not inserted correctly. Read the instructions and try again (➜ 8).

"ADJUST CLOCK"
- Clock is not set. Adjust the clock accordingly.

"ADJUST TIMER"
- The play and/or record timer is not set. Adjust the play and/or record timer accordingly.

"AUTO OFF" (blinks)
- The unit has been left unused for about 20 minutes and will shut down within a minute. Press any button to cancel it.

"CAN'T REC"
- You cannot do recording when the USB device is locked. Unlock the USB device and try again.

"DEVICE FULL"
- You cannot do recording because the remaining recording time of the USB device is less than the total time of the music source. Change to a USB device which has enough recording time and do the recording again.

"ERROR"
- Incorrect operation is performed. Read the instructions and try again.

"ERROR" (during recording)
- You cannot select other playback source (e.g.: USB etc.) or press [⏮/◀◀] or [▶▶/⏭] during recording. Stop the recording function.

"F□□" ("□" stands for a number.)
- There is a problem with this unit.
- Write down the displayed number, disconnect the AC mains lead and consult your dealer.

"GUITAR SWITCH ON"
- You cannot use the Karaoke function when [MIC GUITAR] is at the pushed-down position. Change it to the released position. (➜ 16)

"INVALID"
- You cannot select the vocal cancel, echo and key control when the Karaoke mode is off.
  Press [KARAOKE] on the unit to select "ON KARAOKE". (➜ 16)

"NO PLAY"
"UNSUPPORT"
- Examine the content. You can only play supported format. (➜ 3)
- The files in the USB device can be corrupted. Format the USB device and try again.
- The unit may have a problem. Turn the unit off and then on again.

"NO TRACK"
- There is no album or track in the USB device.

"PLAYERROR"
- You played an unsupported MP3 file. The system will skip that track and play the next one.

"REC ERROR"
- You disconnected the USB device while recording. Connect the USB device and do recording again.

"REMOTE □" ("□" stands for a number.)
- The remote control and this unit are using different codes. Change the code on the remote control.
  – When "REMOTE 1" is displayed, press and hold [OK] and [ᛒ] on the remote control for at least 4 seconds.
  – When "REMOTE 2" is displayed, press and hold [OK] and [USB] on the remote control for at least 4 seconds.

"TEMP NG"
- The temperature protection circuit has been activated, and the system will switch off. Let the unit cool down before switching it on again.
- Check that the ventilation opening of the unit is not obstructed.
- Ensure this unit is well ventilated.

"USB OVER CURRENT ERROR"
- The USB device is drawing too much power. Remove the USB device and turn the unit off.

"VBR"
- The system cannot show the remaining play time for variable bit rate (VBR) tracks.

Specifications

■ GENERAL

Power consumption	92 W
Power consumption in standby mode	Approx. 0.4 W
(When “BLUETOOTH STANDBY” is “ON”)	Approx. 0.6 W
Power supply	AC 220 V to 240 V, 50/60 Hz

Dimension (W×H×D)※	378 mm×724 mm×436 mm
Mass	Approx. 19.8 kg
Operating temperature range	0 °C to +40 °C
Operating humidity range	35 % to 80 % RH (no condensation)

■ AMPLIFIER SECTION

Output power

RMS Output Power Mono mode

Front High ch
300 W per channel (3 Ω), 10 kHz, 30 % THD

Front Mid ch
300 W per channel (3 Ω), 1 kHz, 30 % THD

Subwoofer Ch
400 W per channel (2 Ω), 100 Hz, 30 % THD

Total RMS Mono mode power
1000 W (30 % THD)

■ TERMINAL SECTION

USB Port	
USB Standard	USB 2.0 full speed
Media file format support	MP3 (∗.mp3)
USB device file system	FAT12, FAT16, FAT32
USB port power	500 mA (max)
USB Recording	
Bit rate	128 kbps
USB recording speed	1×
Recording file format	MP3 (∗.mp3)
Microphone jack/Guitar jack (2 systems)	
Mic 1	Mono, 6.3 mm jack
Mic 2/Guitar	Mono, 6.3 mm jack
Audio Input	
AUX IN 1	Stereo, Pin jack (1 system)
AUX IN 2	Stereo, 3.5 mm jack
Audio Output (Line Out)	
AUDIO OUT	Stereo, Pin jack (1 system)

■ BLUETOOTH SECTION

Version	Bluetooth® Ver.2.1+EDR
Class	Class 2
Supported Profiles	A2DP, AVRCP, SPP
Operating Frequency	2.4 GHz band FH-SS
Operation Distance	10 m Line of sight

■ SPEAKER SECTION

Front High	
Speaker unit(s)	
Tweeter	6 cm Cone type
Front Mid	
Speaker unit(s)	
Woofer	10 cm Cone type × 2
Subwoofer	
Speaker unit(s)	
Superwoofer	25 cm Cone type

- Specifications are subject to change without notice.
- Mass and dimensions are approximate.
- Total harmonic distortion is measured by a digital spectrum analyzer.

※ Trolley handle at fully pushed-down position

Limited Warranty (ONLY FOR AUSTRALIA)

Panasonic Warranty

1. The product is warranted for 12 months from the date of purchase. Subject to the conditions of this warranty Panasonic or its Authorised Service Centre will perform necessary service on the product without charge for parts or labour, if in the opinion of Panasonic, the product is found to be faulty within the warranty period.
2. This warranty only applies to Panasonic products purchased in Australia and sold by Panasonic Australia or its Authorised Distributors or Dealers and only where the products are used and serviced within Australia or it's territories. Warranty cover only applies to service carried out by a Panasonic Authorised Service Centre and only if valid proof of purchase is presented when warranty service is requested.
3. This warranty only applies if the product has been installed and used in accordance with the manufacturer's recommendations (as noted in the operating instructions) under normal use and reasonable care (in the opinion of Panasonic). The warranty covers normal domestic use only and does not cover damage, malfunction or failure resulting from use of incorrect voltages, incorrect installation, accident, misuse, neglect, build-up of dirt or dust, abuse, maladjustment of customer controls, mains supply problems, thunderstorm activity, infestation by insects or vermin, tampering or repair by unauthorised persons (including unauthorised alterations), introduction of sand, humidity or liquids, commercial use such as hotel, office, restaurant, or other business or rental use of the product, exposure to abnormally corrosive conditions or any foreign object or matter having entered the product.
4. This warranty does not cover the following items unless the fault or defect existed at the time of purchase:
   (a) Cabinet Part(s)
   (b) Video or Audio Tapes
   (c) SD cards or USB devices
   (d) User replaceable Batteries
   (e) DVD, Blu-ray or Recordable Discs
   (f) Video / Audio Heads from wear and tear in normal use
   (g) Information stored on Hard Disk Drive, USB stick or SD card
   (h) DTV reception issues caused by TV Aerial / Cabling / Wall socket(s)
   etc
5. Some products may be supplied with Ethernet connection hardware. The warranty is limited on such products and will not cover
   (a) Internet and or DLNA connection / setup related problems
   (b) Access fees and or charges incurred for internet connection
   (c) The use of incompatible software or software not specifically stipulated in the product operations manual; and
   (d) Any indirect or consequential costs associated with the incorrect use or misuse of the hardware, its connection to the internet or any other device.
6. To claim warranty service, when required, you should:
   - Telephone Panasonic's Customer Care Centre on 132600 or visit our website referred to below and use the Service Centre Locator for the name/address of the nearest Authorised Service Centre.
   - Send or take the product to a Panasonic Authorised Service Centre together with your proof of purchase receipt as a proof of purchase date. Please note that freight and insurance to and / or from your nearest Authorised Service Centre must be arranged by you.
   - Note that home or pick-up/delivery service is available for the following products in the major metropolitan areas of Australia or the normal operating areas of the nearest Authorised Service Centres:
     - Plasma/LCD televisions / displays (screen size greater than 103 cm)
7. The warranties hereby conferred do not extend to, and exclude, any costs associated with the installation, de-installation or re-installation of a product, including costs related to the mounting, de-mounting or remounting of any screen, (and any other ancillary activities), delivery, handling, freighting, transportation or insurance of the product or any part thereof or replacement of and do not extend to, and exclude, any damage or loss occurring by reason of, during, associated with, or related to such installation, de-installation, re-installation or transit.

Panasonic Authorised Service Centres are located in major metropolitan areas and most regional centres of Australia, however, coverage will vary dependant on product. For advice on exact Authorised Service Centre locations for your product, please telephone our Customer Care Centre on 132600 or visit our website and use the Service Centre Locator.

In addition to your rights under this warranty, Panasonic products come with consumer guarantees that cannot be excluded under the Australian Consumer Law. If there is a major failure with the product, you can reject the product and elect to have a refund or to have the product replaced or if you wish you may elect to keep the goods and be compensated for the drop in value of the goods. You are also entitled to have the product repaired or replaced if the product fails to be of acceptable quality and the failure does not amount to a major failure.

If there is a major failure in regard to the product which cannot be remedied then you must notify us within a reasonable period by contacting the Panasonic Customer Care Centre. If the failure in the product is not a major failure then Panasonic may choose to repair or replace the product and will do so in a reasonable period of time from receiving notice from you.

THIS WARRANTY CARD AND THE PURCHASE DOCKET (OR SIMILAR PROOF OF PURCHASE)
SHOULD BE RETAINED BY THE CUSTOMER AT ALL TIMES

If you require assistance regarding warranty conditions or any other enquiries, please visit the **Panasonic Australia** website **www.panasonic.com.au** or contact by phone on **132 600**

If phoning in, please ensure you have your operating instructions available.

Panasonic Australia Pty. Limited

ACN 001 592 187 ABN 83 001 592 187

1 Innovation Road, Macquarie Park NSW 2113

PRO-031-F11 Issue: 4.0 01-01-2011

安全注意事项

警告

本机

- 为了减少火灾，触电或产品损坏的危险，
  - 请勿让本机遭受雨淋、受潮、滴上或溅上水。
  - 请勿将花瓶等盛满液体的物品置于本机上。
  - 请仅使用推荐的附件。
  - 请勿卸下盖子。
  - 请勿自行维修本机。请向有资格的维修人员请求维修。
- 请勿让金属物品掉落到本机内。

AC 电源线

- 电源插头为断开装置。请安装本机，以便可以立即从电源插座上拔下电源插头。

注意

本机

- 为了减少火灾、触电或产品损坏的危险，
  - 请勿将本机安装或置于书柜、壁橱或其他密闭的空间里。请确保本机通风良好。
  - 请勿让报纸、桌布、窗帘等类似物品堵塞住本机的通风孔。
  - 请勿将点燃的蜡烛等明火火源置于本机上。
  - 请勿将本机放置在会受到阳光直射、高温、多湿及过度震动之处。
- 本机被设计为在热带气候地区使用。
- 本机在使用过程中，可能会受到移动电话的无线电波干扰。如果发生这种干扰，请将移动电话远离本机使用。
- 请勿让儿童在本机上攀爬。
- 请勿在本机上堆放任何物品。
- 请将本机放置在平稳的平面上。
- 搬动本机时，请务必小心。
  - 如有必要，请用 1 人以上进行搬动。
- 请勿触摸扬声器纸盆的振动面：
  - 这可能会损坏扬声器纸盆。
  - 扬声器纸盆可能很热。
- 请勿将您的脚放在本机下，或者放在轮子区域。
- 不正确的使用或搬运方式可能会导致本机掉落等，从而导致损坏和 / 或身体受伤。
- 婴幼儿或儿童在附近时，请务必小心。

电池

- 如果电池更换得不正确，会有发生爆炸的危险。请仅用制造商建议使用的类型的电池进行更换。
- 废弃电池时，请与当地机构或经销商联系，询问正确的废弃方法。
- 请勿加热或接触明火。
- 请勿将电池长时间放置在门窗紧闭受阳光直射的汽车内。
- 请勿拆卸或造成短路。
- 请勿给碱性电池或锰电池充电。
- 请勿使用外皮已经剥离的电池。
- 若长期不使用遥控器，请取出电池。储存于凉快、阴暗之处。

- 如果看到此符号的话 -

在欧盟以外其它国家的废物处置信息

此符号仅在欧盟有效。
如果要废弃此产品，请与当地机构或经销商联系，获取正确的废弃方法。

（对于 3 针的 AC 电源插头）

如何更换保险丝

保险丝的位置会根据 AC 电源插头的类型不同而有所不同 （图 A 与图 B）。请确认安装的 AC 电源插头，并按照下面的指示进行操作。
插图可能与实际的 AC 电源插头有所不同。

1. 用螺丝刀打开保险丝盖。

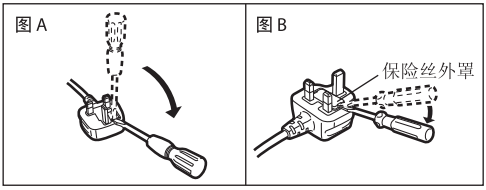

2. 更换保险丝，关闭或安上保险丝盖。

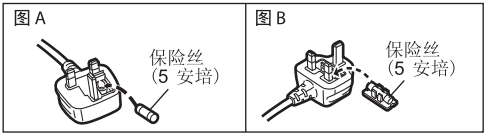

目录

安全注意事项 22
附件 23
音源 23
许可 23
本机的维护保养 24
关于 Bluetooth® 24
移动本机 25
控制器参考指南 26
连接到 AC 电源 27
连接 USB 设备 28
Bluetooth® 操作 28
媒体播放控制 29
声音及照明效果 31
录制 (USB, AUX) 31
时钟和定时器 33
外部设备 34
使用麦克风或吉他 35
其他 36
故障排除 37
规格 40

关于本使用说明书的说明

- 参照页表示为 “➜ ○○”。
- 除非另作说明，否则操作是以使用遥控器的操作记载着说明。

附件

使用本机前，请确认提供的附件。

- ☐ 4 x AC 电源线
- ☐ 1 x 遥控器用电池
- ☐ 1 x 遥控器 (N2QAYB001000)

- 请勿将 AC 电源线用于其他设备。
- 本使用说明书中记述的产品号码截至 2014 年 8 月为准。此后可能会有变更。
- 请使用提供的适合于家用电源插座的 AC 电源线。
  在沙特阿拉伯，请使用模制 3 针电源插头。

音源

以下标记表示功能的可用性。

USB: 含有 MP3 文件的 USB 设备 (➜ 下)
Bluetooth: 连接的 Bluetooth® 设备 (➜ 28)
AUX: 连接到 AUX IN 1 或 AUX IN 2 端子的外部设备 (➜ 34)

■ 兼容的 USB 设备

- 本机不保证与所有 USB 设备的连接。
- 支持 FAT12、 FAT16 和 FAT32 文件系统。
- 本机支持 USB 2.0 full speed。
- 本机可以支持最大 32 GB 的 USB 设备。
- 连接多端口 USB 读卡器时，只会选择 1 张记忆卡，通常为插入的第 1 张记忆卡。

■ 兼容的 MP3 文件

- 支持的格 :
  带扩展名 “.mp3” 或 “.MP3” 的文件。
- 根据您创建 MP3 文件的方法不同，可能无法按照您编号的顺序播放，或者可能根本无法播放。
- 文件被定义为曲目，文件夹被定义为专辑。
- 视可用的存储容量而定，本系统可以播放或录制最多 800 个专辑 （1 张专辑中最多 999 首曲目）或总计 8000 首曲目。

许可

MPEG Layer-3 音频编码技术经 Fraunhofer IIS 及 Thomson 许可。

Bluetooth® 文字商标和徽标是 Bluetooth SIG, Inc. 所有的注册商标，且 Panasonic Corporation 在授权下使用任何该等商标。
其他商标和商名为各自所有者的商标和商名。

Google Play 和 Android 是 Google Inc. 的商标。

中文（简体）

本机的维护保养

为了防止扬声器损坏

- 长时间以大音量播放时，可能会对扬声器造成损坏并缩短扬声器的使用寿命。
- 为了防止损坏，在这些情况下请降低音量：
  - 声音失真时。
  - 调整音质时。

用柔软的干布清洁本机

维护保养前，请先从电源插座上拔下 AC 电源线。

- 当被弄得非常脏时，请先用拧干的湿布擦去污垢，然后再用干布擦拭。
- 切勿使用酒精，涂料稀释剂或汽油来清洁本机。
- 使用经化学处理的布之前，请仔细阅读该布的说明。

■ 要废弃或转让本机

本机可能会将用户设置信息保留在本机中。如果要放弃本机，不论是废弃还是转让，请按照将所有设置恢复为出厂时的初始设置的步骤操作，以删除用户设置。

(➜ 37, “ 要将所有设置恢复为出厂时的初始设置 ”)

- 操作历史记录可能会被记录在本机的内存中。

关于 Bluetooth®

对于无线传输时发生的数据和 / 或信息的泄漏，Panasonic 公司不承担任何责任。

■ 使用的频段

- 本系统使用 2.4 GHz 频段。

■ 本设备的认证

- 本系统符合频率限制并且接受了基于频率法的认证。因此，不需要无线许可。
- 在某些国家，下述行为会受法律处罚：
  - 拆卸或改装本系统。
  - 取下规格指示。

■ 使用的限制

- 不保证与所有具有Bluetooth®的设备的无线传输和/或使用。
- 所有设备都必须符合由 Bluetooth SIG, Inc. 制定的标准。
- 根据设备的规格和设置内容，可能会无法连接或者某些操作可能会不同。
- 本系统支持 Bluetooth® 安全性功能。但根据使用环境和 / 或设置内容，该安全性可能不足。将数据无线传输到本系统时，请注意。
- 本系统无法将数据传输到 Bluetooth® 设备。

■ 使用的范围

- 本设备的最大使用范围是 10 m。根据环境、障碍物或干扰，范围可能会减小。

■ 来自其他设备的干扰

- 如果将本系统放置得太靠近其他Bluetooth®设备或使用 2.4 GHz 频段的设备，由于无线电波干扰，本系统可能无法正确工作和可能会发生噪音和跳音等异常。
- 如果来自附近的广播电台等的无线电波太强，本系统可能无法正确工作。

■ 预期的用途

- 本系统只用于正常、一般用途。
- 请勿在易于受到无线电频率干扰的设备附近或环境中（例如：飞机场、医院、实验室等）使用本系统。

移动本机

可以通过轮子轻松地移动本机。

准备

- 请务必从本机上取下所有连接的设备和电缆。

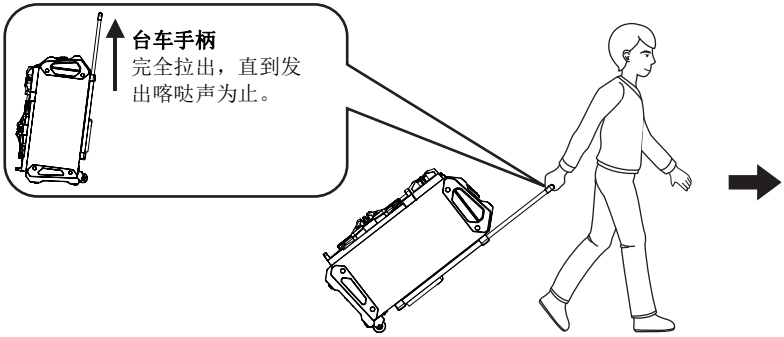

- 在陡坡上拉动时，请务必小心。
- 请避免在粗糙的或不平的表面上拉动。
- 请勿在楼梯上拉动。
- 要越过障碍物搬运时，请抬起本机。
- 搬运后，请务必将台车手柄完全按下。
- 本扬声器系统不具有磁屏蔽功能。请勿将其放置在电视机、 PC 或其他磁性设备附近。

抬起本机

抓住顶部手柄 (A) 抬起本机。

使用附件袋 (B)

搬运时，为了方便，您可能喜欢将某些附件放在该袋中。

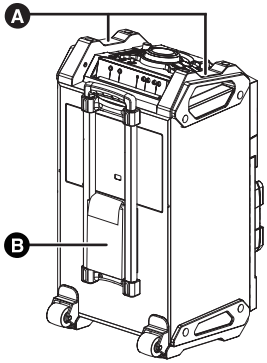

控制器参考指南

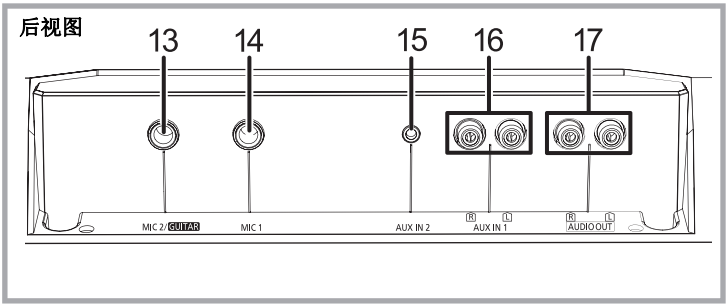

遥控器

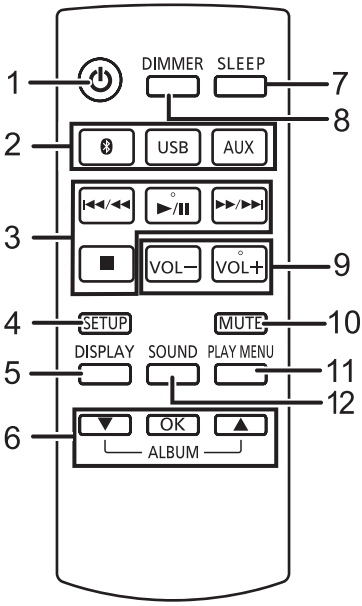

顶视图

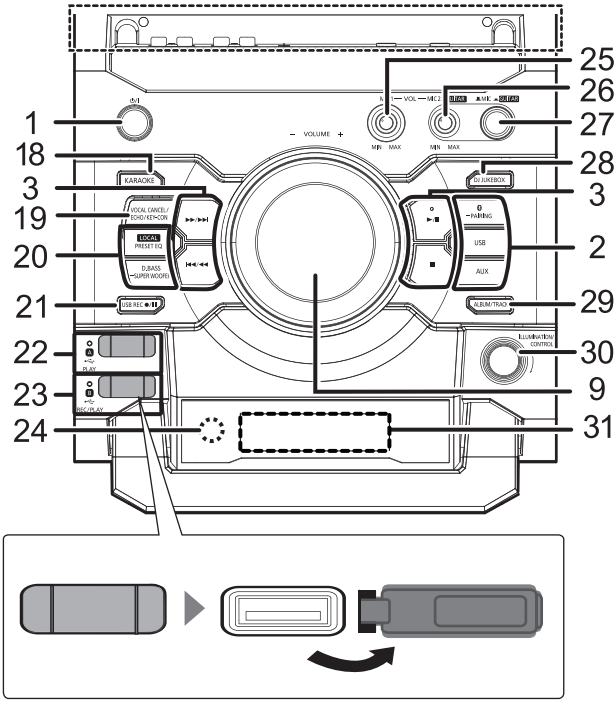

■ 使用遥控器

插入电池，使端极（+ 和 −）与遥控器中的相符。
将其对准本机上的遥控信号感应器。

- 为了避免干扰，请勿在信号传感器前面放置任何物体。

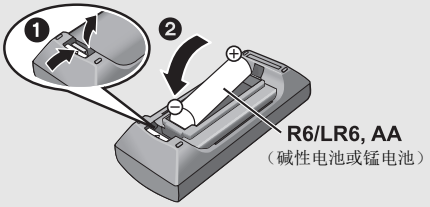

1 **待机 / 开机开关 [⏻], [⏻/I]**
按下此开关可以将本机从开机模式切换到待机模式，或与之相反。
在待机模式下，本机仍会消耗少量电量。

2 选择音源
在本机上 :
Bluetooth® 讯源时，要开始 Bluetooth® 配对，请按住 [-PAIRING]。

3 基本播放控制按钮

4 进入设置菜单

5 更改显示的信息

6 选择 /OK

7 设定睡眠定时器

8 使显示屏变暗和使照明熄灭
再次按可以取消。

9 调节音量 （0（最小）至 50（最大））

10 静音
再次按可以取消。调节音量或关闭本机时，“MUTE”也会被取消。

11 设置播放菜单项

12 进入声音菜单

13 麦克风插孔 2/ 吉他输入插孔

14 麦克风插孔 1

15 AUX IN 2 端子

16 AUX IN 1 端子

17 AUDIO OUT 端子

18 进入 KARAOKE 模式

19 选择原歌声消除、回声或音调控制

20 选择音效

21 录制操作控制

22 **USB A**
播放用 USB 端口
USB 状态指示灯

23 **USB B**
录制 / 播放用 USB 端口
USB 状态指示灯

24 遥控信号传感器
距离 : 正前方约 7 m 以内
角度 : 约 20° 上下， 30° 左右

25 调节麦克风 1 的音量

26 调节麦克风 2 或吉他的音量

27 麦克风 2 或吉他切换 (➜ 35)

28 选择 DJ 点唱机 (➜ 30)

29 选择 MP3 专辑或曲目浏览模式 (➜ 29)

30 更改照明设置 (➜ 31)
浏览 MP3 曲目或专辑 (➜ 29)
更改 DJ 点唱机播放模式 (➜ 30)

31 显示屏

连接到 AC 电源

本机 （后面）

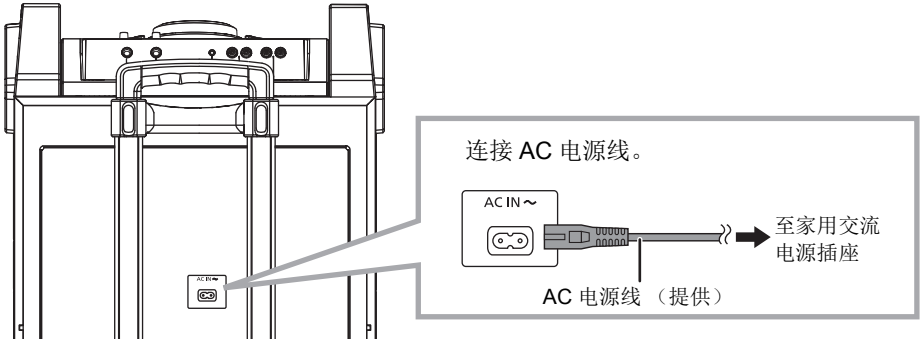

省电
即使处于待机模式，本系统也会消耗少量电力 (➜ 40)。如果不使用系统，请拔开电源。
拔开系统后，某些设置会丢失。必须重新进行设置。

中文（简体）

连接 USB 设备

准备

- 将 USB 设备连接到本机前，请务必进行数据的备份。

本机 （顶部）

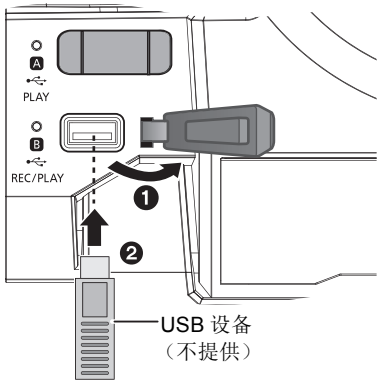

1 降低音量，并将 USB 设备连接至 USB 端口。

2 按 [USB] 选择 “USB A”或 “USB B”。
选中了时，相应的 USB 状态指示灯以绿色点亮。

- 请将 USB 设备直接插入。请勿使用任何 USB 延长电缆。
- 如果结束使用，请拔下 USB 设备。
- 拔下 USB 设备前，请停止 USB 操作。

Bluetooth® 操作

可以从本机无线地聆听来自 Bluetooth® 音频设备的声音。

- 有关详情，请参阅 Bluetooth® 设备的使用说明书。

通过 Bluetooth® 菜单连接

准备

- 开启设备的 Bluetooth® 功能，将设备放置在本机附近。

■ 与 Bluetooth® 设备配对

1 按 [ ] 选择 “BLUETOOTH”。
↳ 如果显示屏上显示 “PAIRING”，请进入到步骤 4。

要进入到配对模式 ※

2 按 [PLAY MENU] 选择 “PAIRING”。

3 按 [▲, ▼] 选择 “OK? YES”，然后按 [OK]。

要与设备配对

4 从 Bluetooth® 设备的 Bluetooth® 菜单中选择 “SC-CMAX5”。
↳ 所连接的设备的名称在显示屏上显示数秒。

5 在 Bluetooth® 设备上开始播放。

※ 也可以通过按住本机上的 [-PAIRING] 进入到配对模式。

■ 连接配对的 Bluetooth® 设备

1 按 [ ] 选择 “BLUETOOTH”。
↳ 显示屏上显示 “BLUETOOTH READY”。

2 从 Bluetooth® 设备的 Bluetooth® 菜单选择 “SC-CMAX5”。
↳ 所连接的设备的名称在显示屏上显示数秒。

3 在 Bluetooth® 设备上开始播放。

- 如果提示需要密钥，请输入 “0000”。
- 本机可以登录最多 8 个设备。如果与第 9 个设备配对，最长时间没有使用的设备会被替换。
- 本机 1 次仅可以连接到 1 个设备。
- 选择 “BLUETOOTH”作为讯源时，本机会自动试着连接到上次连接的 Bluetooth® 设备。（此过程中，显示屏上显示 “LINKING”。）

Bluetooth® 传输模式

可以更改传输模式以优先传输品质或音质。

准备
- 按 [ ] 选择 “BLUETOOTH”。
- 如果已经连接了 Bluetooth® 设备，请断开。

1 重复按 [PLAY MENU] 选择 “LINK MODE”。

2 按 [▲, ▼] 选择模式，然后按 [OK]。
MODE 1: 强调连通性
MODE 2: 强调音质

- 如果声音中断，请选择 “MODE 1”。
- 出厂时的初始设置为 “MODE 2”。

断开 Bluetooth® 设备

1 连接了 Bluetooth® 设备时 :
重复按 [PLAY MENU] 选择 “DISCONNECT?”。

2 按 [▲, ▼] 选择 “OK? YES”，然后按 [OK]。

- 也可以通过按住本机上的 [-PAIRING] 断开 Bluetooth® 设备。
- 如果选择了其他音源（例如，“USB A”），Bluetooth® 设备会被断开。

媒体播放控制

准备
- 开启本机。
- 插入 USB 设备或者连接 Bluetooth® 设备。
- 按 [USB] 或 [ ] 选择音源。

基本控制 (USB, Bluetooth)

播放	按 [▶/❚❚]。
停止	按 [■]。 ● USB: 停止的位置会被记住，并会显示 “RESUME”。 – 按 [▶/❚❚] 会恢复播放。 – 再次按 [■] 会清除停止的位置。
暂停	按 [▶/❚❚]。 再次按可以再开始播放。
跳越	按 [|◀◀/◀◀] 或 [▶▶/▶▶|] 跳越曲目。
	USB 按 [▲] 或 [▼] 跳越 MP3 专辑。
搜索	在播放或暂停过程中，按住 [|◀◀/◀◀] 或 [▶▶/▶▶|]。

■ 要浏览 MP3 曲目或专辑 (USB)

仅通过本机

1 按 [ALBUM/TRACK] 选择专辑或曲目浏览模式。
2 在 “ ”（专辑）或 “ ”（曲目）闪烁时，转动 [ILLUMINATION/CONTROL] 浏览。

■ 要显示信息

重复按 [DISPLAY]。

- 要将本机的遥控器用于 Bluetooth® 设备，Bluetooth® 设备必须支持 AVRCP （音频视频远程控制配置文件）。
  根据设备的状态，某些控制可能不工作。
- 可以显示的最多字符数 :
  USB: 约 32 个
  Bluetooth: 约 16 个
- 本机支持 1 和 2 版本的 ID3 标签。不被支持的文字数据不会显示或者会以不同的方式显示。
- MP3 文件的专辑及曲目指示。

例如 :

中文（简体）

DJ 点唱机 (USB)

可以使用 DJ 点唱机在歌曲之间添加同时淡入淡出的效果。也可以通过 “Panasonic MAX Juke” 应用程序使用追加的功能 (➜ 下)。

1 重复按 [PLAY MENU] 选择 “JUKEBOX”。

2 按 [▲, ▼] 选择设置，然后按 [OK]。

OFF CROSSFADE	开启 DJ 点唱机，不带同时淡入淡出效果。
ON CROSSFADE	开启 DJ 点唱机，带同时淡入淡出效果。
OFF	关闭 DJ 点唱机。

使用本机

重复按 [DJ JUKEBOX] 选择设置。

■ DJ 点唱机播放模式

DJ 点唱机为开启时，播放模式会自动切换到重复模式。

要选择所需的重复设置

1 重复按 [PLAY MENU] 选择 “PLAYMODE”。

2 按 [▲, ▼] 选择设置，然后按 [OK]。

RANDOM REPEAT	随机播放全部曲目并重复全部曲目。 ● 会显示 “ RND”。
ALL TITLE REPEAT	重复全部曲目。 ● 会显示 “ ”。

使用本机

在停止模式下，转动 [ILLUMINATION/CONTROL]。

- 关闭本系统、切换到其他讯源、或者开启卡拉 OK 模式时，会取消 DJ 点唱机效果。
- 录制时， DJ 点唱机不工作。

使用 “Panasonic MAX Juke” 应用程序

如果从 Google Play™ 下载并安装免费的 Android™ 应用程序 “Panasonic MAX Juke”，就可以使用同时从多台设备要求歌曲播放那样的追加功能。

播放模式 (USB)

选择播放模式。

准备

- 将 DJ 点唱机设为 “OFF”。

1 重复按 [PLAY MENU] 选择 “PLAYMODE” 或 “REPEAT”。

2 按 [▲, ▼] 选择设置，然后按 [OK]。

PLAYMODE	
OFF PLAYMODE※	取消播放模式设置。
1-TRACK※	仅播放所选择的曲目。 ● 会显示 “1-TR”。 （跳到所需的曲目。）
1-ALBUM※	仅播放所选择的 MP3 专辑。 ● 会显示 “1-ALB”。
RANDOM	随机播放内容。 ● 会显示 “RND”。
1-ALBUM RANDOM	随机播放所选择的 MP3 专辑中的曲目。 ● 按 [▲] 或 [▼] 选择 MP3 专辑。 ● 会显示 “1-ALB”、“RND”。
REPEAT	
ON REPEAT	开启重复模式。 ● 会显示 “ ”。
OFF REPEAT	关闭重复模式。

※ 也可以以此设置进行录制。请在开始录制前进行设置。

OFF PLAYMODE:	要录制所有曲目。
1-TRACK:	要录制所选择的曲目。
1-ALBUM:	要录制所选择的专辑。

- 在随机播放过程中，无法跳越至上一个曲目。
- 正在使用随机播放模式时，无法进行录制。
- 录制过程中，重复播放模式是关闭的。

声音及照明效果

音效

以下音效可以被添加到音频输出中。

1 重复按 [SOUND] 选择音效。

2 按 [▲, ▼] 选择设置，然后按 [OK]。

PRESET EQ	选择所需的预设 EQ 设置。 ● 选择 “FLAT” 会关闭预设 EQ。 *使用本机* 按 [LOCAL PRESET EQ]。
BASS MID TREBLE	-4 至 +4
INPUT LEVEL （对于 “AUX 2” 讯源）	“NORMAL”（正常）或 “HIGH”（高） ● “HIGH” 输入电平时，如果声音失真，请选择 “NORMAL”。
SUPER WOOFER	“SW1”、“SW2”、“SW3” 或 “OFF” *使用本机* 1 按住 [D.BASS, -SUPER WOOFER] 显示当前的设置。 2 按 [⏮/◀◀] 或 [▶▶/⏭] 调整设置。
D.BASS	“D.BASS BEAT”、“D.BASS OFF” 或 “D.BASS ON” *使用本机* 按 [D.BASS, -SUPER WOOFER]。

● 对某些音源使用这些效果时，音质可能会变差。如果出现这种情况，请关闭音效。

照明设置

仅通过本机

可以更改本机的照明颜色。

转动 [ILLUMINATION/CONTROL]。
欲取消，选择 “OFF”。

录制 (USB, AUX)

可以录制：

● 从 USB A 至 USB B 的 MP3 曲目。
● 从 AUX IN 1 或 AUX IN 2 至 USB B 的音频。

准备

● 将 USB 设备连接到 USB B 以用于存储录制内容。
● 准备想要录制的讯源。
– 将 USB 设备连接到 USB A 或者连接外部设备。

1 选择想要录制的讯源。
（“USB A”、“AUX 1” 或 “AUX 2”）

2 按本机上的 [USB REC ●/❚❚] 开始录制。
● AUX 在外部设备上开始播放。

例如：从 USB A 录制

停止录制	按 [■]。 ● 会显示 “WRITING”。
暂停录制 (AUX)	录制过程中，按本机上的 [USB REC ●/❚❚]。（“ ” 闪烁。）再按一次按钮以继续录制。 在 “SYNCHRO” 模式下，无法进行此操作。(➜ 32)

USB

● 如果在曲目的中途停止录制，该曲目不会被存储。仅完整录制的曲目会被存储。
（如果没有曲目被录制，会显示 “NO FILE RECORDED”。）
● 可以以所选择的播放模式（随机和重复模式除外）录制。(➜ 30)

AUX

● 每次暂停录制，会添加曲目标记。也可以以其他方式添加曲目标记。(➜ 32)

■ 要确认存储容量

在停止模式下，按一次 [DISPLAY]。
会显示 USB B 的 USB 设备的可用存储空间或剩余录制时间。

● 本机正在读取设备时，显示 “UPDATE”。
● 如果没有 USB B 的 USB 设备，会显示 “NODEVICE” 数秒。

- 所有录制是以“.mp3”格式进行。
- 每次进行录制，就会添加 1 张新专辑。
- 录制后，可以更改专辑的顺序。
- 录制内容会被保存在 USB 设备中名字为“REC_DATA”的文件夹中。
- 在录制过程中， USB B 状态指示灯以红色闪烁。
- 某些曲目可能会花费较长的时间录制。
- 由于讯源的状态，无法录制某些曲目。
- 由于自动重命名功能，录制的文件夹名可能与原来的文件夹名不同。
- 在从 USB A 至 USB B 录制过程中，不会有声音输出。

对于消费者录制受版权保护的内容这一会导致侵犯版权的行为， Panasonic 公司不承担任何责任。

添加曲目标记 (AUX)

从外部设备录制时，可以用各种方法区分曲目。

录制前

1 重复按 [SETUP] 选择 “REC MODE”。

2 按 [▲, ▼] 选择设置，然后按 [OK]。

MANUAL	手动添加曲目标记。※
SYNCHRO	当其它设备开始播放时，录制将自动开始。 若录制功能检测到至少 3 秒钟的寂静，录制将暂停。
TIME MARK	每隔 5 分钟，曲目将自动划分。 ● 也可以手动添加曲目标记。※

※ 要手动添加曲目标记

（在 “SYNCHRO”模式下除外）

录制过程中，在所需的标记点处按 [OK]。

曲目长度限制

MANUAL: 60 分钟

TIME MARK: 5 分钟

曲目达到其最大长度时，会添加曲目标记而录制继续。
（手动添加了曲目标记时或者录制暂停时，会重设曲目长度限制计数器。）

删除录制的曲目 (USB)

1 按 [USB] 选择 “USB B”。

2 按 [▲, ▼] 选择专辑。

3 按 [|◀◀ / ◀◀] 或 [▶▶ / ▶▶|] 选择曲目。

4 重复按 [SETUP] 选择 “EDIT MODE”。

5 按 [▲, ▼] 选择模式。

TRK DEL	删除一首曲目。
ALB DEL	删除一张专辑。
FORMAT	格式化 USB 设备。

6 按 [OK]。
显示所选择的要删除的项目。

7 按 [OK]。
会显示 “SURE? NO”。
- 要取消，请再次按 [OK]。

8 按 [▲, ▼] 选择 “SURE? YES”，然后按 [OK]。
会显示 “WRITING”。

时钟和定时器

设置时钟

本机的时钟为 24 小时显示。

1 重复按 [SETUP] 选择 “CLOCK”。

2 按 [▲, ▼] 设置时间，然后按 [OK]。

- 要确认时间，请重复按 [SETUP] 选择 “CLOCK”，然后按一次 [OK]。
  （待机过程中，请按一次 [DISPLAY]。）
- 停电时或拔下 AC 电源线时，请重设时钟。
- 请定期重设时钟以保持时间的准确性。

睡眠定时器

睡眠定时器可以在到达设置的时间后将本机关闭。

按 [SLEEP] 设置时间 （以分钟为单位）。

SLEEP 30 → SLEEP 60 → SLEEP 90 → SLEEP120
↑———— OFF （取消） ←————┘

- 要确认剩余时间，按一次 [SLEEP]。
- 播放定时器和睡眠定时器或录制定时器和睡眠定时器可以同时使用。睡眠定时器总是本机的主定时器。

播放和录制定时器

您可以设定定时器在特定的时间：
– 唤醒 （播放定时器）
– 从外部设备录制 （录制定时器）

播放定时器和录制定时器不能同时使用。

准备

设置时钟。

1 重复按 [SETUP] 选择 “TIMER ADJ”。

2 按 [▲, ▼] 选择 “◷PLAY” 或 “◷REC”，然后按 [OK]。

3 按 [▲, ▼] 设置开始时间，然后按 [OK]。

4 按 [▲, ▼] 设置结束时间，然后按 [OK]。

5 按 [▲, ▼] 选择想要播放或录制的音源※，然后按 [OK]。

开启定时器

1 准备选择的音源。

播放定时器	准备想要听的音源 （USB 或外部设备），设置音量。
录制定时器	将 USB 设备连接到 USB B，准备外部设备。

2 重复按 [SETUP] 选择 “TIMER SET”。

3 按 [▲, ▼] 选择 “PLAY ON” 或 “REC ON”，然后按 [OK]。
- “◷PLAY” 或 “◷REC” 被选定。
- 要关闭定时器，请按 [▲, ▼] 清除 “◷PLAY” 和 “◷REC”，然后按 [OK]。

4 按 [⏻] 使本机进入到待机模式。
（为了操作定时器，必须在定时器的开始时间前关闭本机。）

要确认设置

1 重复按 [SETUP] 选择 “TIMER ADJ”。
2 按 [▲, ▼] 选择 “◷PLAY” 或 “◷REC”，然后按 [OK]。

（待机过程中，按两次 [DISPLAY]。）

- 播放定时器将在预设时间启动，其音量将逐渐增加至预设水平。
- 录制定时器将在所设置时间的 30 秒前在音量静音的状态下开始。
- 定时器若被设定，将在每日预设时间启动。
- 如果在定时器工作中关闭本系统然后再重新开启，在结束时间定时器不会停止。

※ 可以将以下设为音源。
对于播放定时器： “AUX 1”、“AUX 2”、“USB A”、“USB B”
对于录制定时器： “AUX 1”、“AUX 2”

外部设备

准备

- 拔下 AC 电源线。
- 关闭所有设备，并参阅有关说明书。

使用 VCR 和 DVD 播放机等

可以连接 VCR 和 DVD 播放机等，通过本系统听音频。

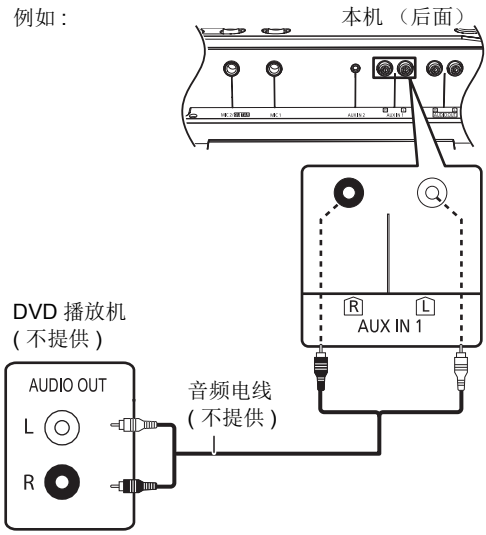

1 使用音频电缆 （不提供）连接外部设备。

2 按 [AUX] 选择 “AUX 1”，在所连接的设备上开始播放。

- 若您想要连接此处没有描述的设备，请向当地经销商咨询。
- 使用转接器时，可发生声音失真。

使用便携式音频设备

您可从便携式音频设备播放音乐。

准备

- 关闭便携式设备的音频平衡器功能 (若有)，以避免声音失真。
- 连接或断开便携式设备前，降低本系统和便携式设备的音量。

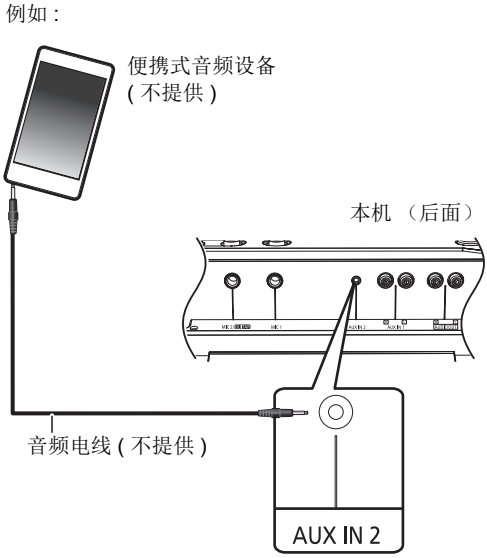

1 使用音频电缆 （不提供）连接便携式音频设备。
- 插头类型 : ∅3.5 mm 立体声 (不提供)

2 按 [AUX] 选择 “AUX 2”，在所连接的设备上开始播放。

连接到追加的 SC-CMAX5 装置

将追加的 SC-CMAX5 装置连接到本机，可以播放来自本机的声音。

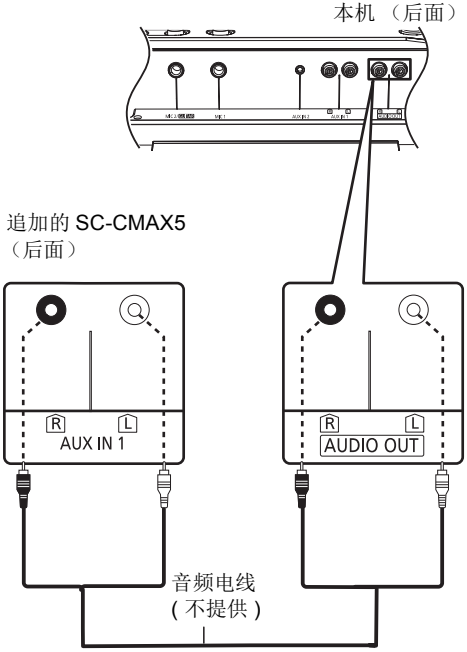

1 使用音频电缆 （不提供）连接追加的 SC-CMAX5。

2 在追加的 SC-CMAX5 装置上 :
按 [AUX] 选择 “AUX 1”。

3 在本机上 :
开始所需的播放。

- 音效会被各装置分别控制。如有必要，请在追加的装置上进行相同的声音设置。

使用麦克风或吉他

准备

- 连接或拔下麦克风或吉他前，请将本系统的音量调到最低。

例如 :

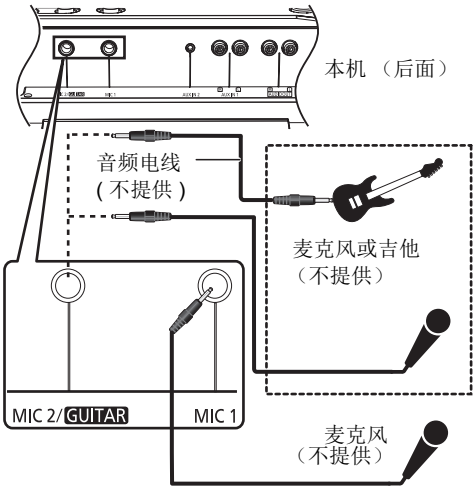

仅通过本机

1 连接麦克风或吉他。
- 插头类型 : ∅ 6.3 mm 单声道
- 连接吉他时，请务必将其连接到 MIC 2/GUITAR 插孔。

2 （仅当连接了 MIC 2/GUITAR 插孔时）
按 [▙ MIC ▬ GUITAR] 选择正确的输入设置。
每次按该按钮，按钮位置会在按下位置和松开位置之间进行切换。

> - 连接了吉他时 :
> 请确保该按钮在按下位置。(▬ GUITAR)
> - 连接了麦克风时 :
> 请确保该按钮在松开位置。(▙ MIC)
>
> 不正确的设置可能会导致声音太大声或太小声。

3 调节麦克风或吉他的音量。
对于麦克风 1: 转动 [MIC1-VOL]。
对于麦克风 2 或吉他 : 转动 [VOL-MIC2/GUITAR]。

4 如果想要伴着背景音乐唱 :
播放音源，调节本系统的音量。
- 要和卡拉 OK 功能一起唱，请参阅 “卡拉 OK”。(➜ 36)

- 如果发出奇怪的杂音 （蜂鸣声），请将麦克风 / 吉他远离扬声器，或者调低麦克风 / 吉他的音量。
- 使用后，请将麦克风 / 吉他的音量设为 “MIN”，然后拔下麦克风 / 吉他。
- 本系统不能从麦克风或吉他录制。

中文（简体）

卡拉 OK

可以使用原歌声消除、回声或音调控制等卡拉 OK 功能。

准备

- 将唱歌用的麦克风和音源一起准备好。(➜ 35)

仅通过本机

1 将 [▙ MIC ▬ GUITAR] 设到松开位置 (▙ MIC)。
每次按该按钮，按钮位置会在按下位置和松开位置之间进行切换。

2 通过按 [KARAOKE] 选择 “ON KARAOKE” 来开启卡拉 OK 模式。
- 要取消，请选择 “OFF KARAOKE”。

3 重复按 [VOCAL CANCEL/ECHO/KEY-CON] 显示原歌声消除、回声或音调控制的当前设置。

4 （显示当前设置时）
按 [|◀◀/◀◀] 或 [▶▶/▶▶|] 调整设置。

原歌声消除	“OFF VOCAL CANCEL”、“VOCAL CANCEL”、“L” 或 “R”
回声	“ECHO OFF”、“ECHO 1”、“ECHO 2” 或 “ECHO 3”
音调控制	“KEYCON-6” 至 “KEYCON+6” ● 切换到其他讯源时，设置会返回到 “KEYCON 0”。

5 开始卡拉 OK 表演。

- 进行以下操作时，会取消卡拉 OK 功能：
  - 进行录制。
  - 开启 DJ 点唱机。
  - 将 [▙ MIC ▬ GUITAR] 设到按下位置 (▬ GUITAR)。
  - 关闭本系统。

其他

自动关闭功能

约 20 分钟不使用本系统时，本功能会自动关闭本系统。

1 重复按 [SETUP] 选择 “AUTO OFF”。

2 按 [▲, ▼] 选择 “ON”，然后按 [OK]。

- 要关闭本功能，请在步骤 2 中选择 “OFF”。
- 连接到了 Bluetooth® 设备时，本功能不工作。

Bluetooth® 待机

从配对的 Bluetooth® 设备的 Bluetooth® 菜单中选择了 “SC-CMAX5” 时，本机会从待机模式自动开启并建立 Bluetooth® 连接。

1 重复按 [SETUP] 选择 “BLUETOOTH STANDBY”。

2 按 [▲, ▼] 选择 “ON”，然后按 [OK]。

- 要关闭本功能，请在步骤 2 中选择 “OFF”。

软件更新

为了追加功能或改善工作， Panasonic 可能会不定期发布本机的更新软件。这些更新免费提供。
有关更多详情，请参阅下面的网站。
http://panasonic.jp/support/global/cs/
（本网站为英文网站。）

■ 确认软件版本

显示安装的软件的版本。

重复按 [SETUP] 选择 “SW VER.”，然后按 [OK]。
- 按 [OK] 退出。

遥控器代码

其他 Panasonic 设备对提供的遥控器作出响应时，请更改遥控器代码。
准备
按 [AUX] 选择 “AUX 1”或 “AUX 2”。

■ 欲切换到 “REMOTE 2”

1 按住本机上的 [USB] 的同时，按住遥控器上的 [AUX]，直到本机的显示屏上显示 “REMOTE 2”为止。

2 按住遥控器上的 [OK] 和 [USB] 至少 4 秒。

■ 欲切换到 “REMOTE 1”

1 按住本机上的 [USB] 的同时，按住遥控器上的 [USB]，直到本机的显示屏上显示 “REMOTE 1”为止。

2 按住遥控器上的 [OK] 和 [⊛] 至少 4 秒。

故障排除

在请求维修之前，请进行以下确认。如果您对一些确认点不确定，或者以下指南中所指示的解决方法没有解决问题，则请向经销商咨询以获取指导。

要将所有设置恢复为出厂时的初始设置

出现以下情形时，请重设记忆：
- 按下按钮时无任何反应。
- 您想要清除并重设记忆内容。

① 拔下 AC 电源线。（在进入到步骤 ② 前，请等候至少 3 分钟。）

② 按住本机上的 [⏻/I] 时，重新连接 AC 电源线。
- 按住 [⏻/I]，直到显示屏上显示 “--------”为止。

③ 松开 [⏻/I]。

- 所有设置被恢复为出厂时的初始设置。您需要重设记忆项目。

综合

播放时听到嗡嗡声。
- 如果缆线附近有 AC 电源线或荧光灯，则请将其他设备和缆线远离电缆。

本机不工作。
- 本机的某个安全装置可能已被启动。
  按以下步骤重设本机：
  ① 按本机上的 [⏻/I] 将本机切换到待机状态。
    - 如果本机没有切换到待机状态，请按本机上的 [⏻/I] 约 10 秒。本机被强制切换到待机状态。或者，断开 AC 电源线，等待至少 3 分钟，然后重新连接。
  ② 按本机上的 [⏻/I] 将其开启。如果仍然无法操作本机，请向经销商咨询。

显示幕在待机状态下亮起并持续改变。
- 按住本机上的 [■] 选择 “DEMO OFF”。

中文（简体）

声音失真或无声。
- 调整系统音量。
- 关闭本系统，检查并修正导因，然后再次开机。这可能是由于扬声器受压于过大音量或功率，或在炎热环境中使用本系统所导致。

音量降低。
- 由于本系统持续使用大音量输出，电路保护机制已启动以保护本系统，并保持其音质。

遥控器

遥控器不正常工作。
- 电池电量耗尽或者电池被不正确插入。(➜ 26)

USB

按 [▶/❚❚] 时没有反应。
- 请拔下 USB 设备，然后重新连接。或者，关闭本机后再重新开启。

无法读取 USB 设备或其内容。
- USB 设备的格式或其内容与本机不兼容 (➜ 23)。
- 对于某些 USB 设备，本产品的 USB host 功能可能不工作。

USB 设备操作缓慢。
- 读取大型文件或存储量大的 USB 设备要花费较长的时间。

所显示的经过的时间与实际播放时间不同。
- 将数据复制到其他 USB 设备或者备份数据，然后重新格式化此 USB 设备。

Bluetooth®

无法完成配对。
- 请确认 Bluetooth® 设备状态。

无法连接设备。
- 设备的配对不成功或者登录已被替换。请试着重新配对设备。(➜ 28)
- 本机可能连接到了其他设备。请断开其他设备，试着重新配对设备。(➜ 28)
- 如果问题仍然存在，请关闭本机后再重新开启，然后重试。

连接了设备，但无法通过本机听到声音。
- 对于某些内置 Bluetooth® 设备，必须手动将音频输出设为 “SC-CMAX5”。有关详情，请阅读设备的使用说明书。

声音中断。
- 设备在 10 m 通信范围之外。请将 Bluetooth® 设备放置得更靠近本机。
- 请移走本机与设备之间的任何障碍物。
- 正在受到无线路由器、微波炉、无绳电话等使用 2.4 GHz 频段的其他设备的干扰。请将 Bluetooth® 设备放置得更靠近本机，使其远离其他设备。
- 要获得稳定的通信，请选择 “MODE 1”。(➜ 29)

信息

本机的显示屏上可能会出现以下信息或维修号码。

“A NO DEV”
“B NO DEV”
- USB 设备未被正确插入。请阅读说明后再重试 (➜ 28)。

“ADJUST CLOCK”
- 未设置时钟。请调整时钟。

“ADJUST TIMER”
- 未设置播放和 / 或录制定时器。请相应地调整播放和 / 或录制定时器。

“AUTO OFF”（闪烁）
- 约 20 分钟没有使用本机，会在 1 分钟以内关闭。按任意一个按钮可取消。

“CAN’T REC”
- USB 设备被锁定时，无法进行录制。请将 USB 设备解除锁定后再重试。

“DEVICE FULL”
- 由于 USB 设备的剩余录制时间少于音源的总时间，因此无法进行录制。请更改为有足够录制时间的 USB 设备，然后重新进行录制。

“ERROR”
- 进行了不正确的操作。请阅读使用说明书，然后重试。

“ERROR”（录制时）
- 录制过程中，无法选择其他播放源 （例如 : USB 等）或者按 [|◀◀/◀◀] 或 [▶▶/▶▶|]。请停止录制功能。

“F□□”（“□ ” 代表数字。）
- 本机有问题。
- 请记下显示的数字，拔下 AC 电源线并向您的经销商咨询。

“GUITAR SWITCH ON”
- [▮ MIC ▬ GUITAR] 在按下位置时，无法使用卡拉 OK 功能。将其改到松开位置。(➜ 36)

“INVALID”
- 卡拉 OK 模式为关闭时，无法选择原歌声消除、回声和音调控制。按本机上的 [KARAOKE] 选择 “ON KARAOKE”。 (➜ 36)

“NO PLAY”
“UNSUPPORT”
- 请检查内容。仅可以播放支持的格式。(➜ 23)
- USB 设备中的文件可能已损坏。请格式化 USB 设备后再重试。
- 本机可能出了问题。关闭本机，然后再重新开启。

“NO TRACK”
- USB 设备中没有专辑或曲目。

“PLAYERROR”
- 播放了不支持的 MP3 文件。本系统会跳过该曲目，播放下一首曲目。

“REC ERROR”
- 在录制过程中拔下了 USB 设备。请连接 USB 设备，并重新进行录制。

“REMOTE □”（“□” 代表数字。）
- 遥控器和本机使用不同的代码。请更改遥控器上的代码。
  - 显示 “REMOTE 1” 时，按住遥控器上的 [OK] 和 [✱] 至少 4 秒。
  - 显示 “REMOTE 2” 时，按住遥控器上的 [OK] 和 [USB] 至少 4 秒。

“TEMP NG”
- 温度电路保护机制已启动。本系统将关闭。等主机冷却后再开机。
- 检查通风孔是否受堵塞。
- 确保主机通风良好。

“USB OVER CURRENT ERROR”
- USB 设备用着过多的电。请取下 USB 设备，关闭本机。

“VBR”
- 本系统无法显示 VBR 格式曲目剩余的播放时间。

规格

■ 综合

功耗	92 W
待机模式下的功耗	
	约 0.4 W
（“BLUETOOTH STANDBY”为“ON”时）	
	约 0.6 W
电源	
	AC 220 V 至 240 V， 50/60 Hz

尺寸 （宽 × 高 × 深）※
378 mm×724 mm×436 mm

重量 约 19.8 kg

工作温度范围
0 °C 至 +40 °C

工作湿度范围
35 % 至 80 % RH （无水汽凝结）

■ 放大器部分

输出功率
RMS 输出功率单声道模式
前置高声道
每声道 300 W (3 Ω)， 10 kHz， 30 % 全谐波失真
前置中声道
每声道 300 W (3 Ω)， 1 kHz， 30 % 全谐波失真
亚低音声道
每声道 400 W (2 Ω)， 100 Hz， 30 % 全谐波失真
总 **RMS** 单声道模式功率
1000 W （30 % 全谐波失真）

■ 端子部分

USB 端口
USB 标准 USB 2.0 full speed
支持的媒体文件格式
MP3 (∗.mp3)
USB 设备文件系统
FAT12， FAT16， FAT32
USB 端口电源 500 mA （最大）

USB 录制
比特率 128 kbps
USB 录制速度 1×
录制文件格式 MP3 (∗.mp3)

麦克风插孔 / 吉他插孔 （**2** 系统）
麦克风 **1** 单声道， 6.3 mm 插孔
麦克风 **2/** 吉他 单声道， 6.3 mm 插孔

音频输入
AUX IN 1 立体声，针式插孔 （1 系统）
AUX IN 2 立体声， 3.5 mm 插孔

音频输出 （线路输出）
AUDIO OUT 立体声，针式插孔 （1 系统）

■ 蓝牙部分

版本 Bluetooth® 版本 2.1 +EDR
等级 2 级
支持的协议
A2DP, AVRCP, SPP
工作频率
2.4 GHz 频段 FH-SS
工作距离
10 m 视线

■ 扬声器部分

前置高
扬声器单元
高音扩音器 6 cm 锥型
前置中
扬声器单元
低音扩音器 10 cm 锥型 × 2
亚低音
扬声器单元
超低音扩音器 25 cm 锥型

- 规格如有变更，恕不另行通知。
- 重量和尺寸皆为概数。
- 全谐波失真是使用数码频谱分析仪测量的。

※ 台车手柄在完全按下位置

المواصفات

■ عام

استهلاك الطاقة	92 وات
استهلاك الطاقة في وضع الاستعداد	
	0.4 وات تقريبًا (عندما يكون وضع "BLUETOOTH STANDBY" مضبوطًا على "ON")
	0.6 وات تقريبًا
الإمداد بالطاقة	من 220 فولت إلى 240 فولت تيار متردد، 50/60 هرتز
الأبعاد (العرض×الارتفاع×السُمك)※	378 مم×724 مم×436 مم
الوزن	19.8 كجم تقريبًا
نطاق درجة الحرارة الملائمة للتشغيل	من 0 درجة مئوية إلى 40 درجة مئوية
نطاق الرطوبة الملائمة للتشغيل	تقع الرطوبة النسبية بين 35 % و 80 % (بدون تكثف)

■ قسم مكبر الصوت

إخراج الطاقة

الوضع الأحادي لطاقة أخراج RMS

القناة الأمامية العليا

300 وات لكل قناة (3 Ω)، 10 كيلو هرتز، 30 % من التشوه الكلي للتركيب التوافقي (THD)

القناة الأمامية الوسطى

300 وات لكل قناة (3 Ω)، 1 كيلو هرتز، 30 % من التشوه الكلي للتركيب التوافقي (THD)

قناة الذبذبات المنخفضة

400 وات لكل قناة (2 Ω)، 100 هرتز، 30 % من التشوه الكلي للتركيب التوافقي (THD)

الطاقة الإجمالية للوضع الأحادي RMS

1000 وات (30 % من التشوه الكلي للتركيب التوافقي (THD))

■ قسم أطراف التوصيل

منفذ USB	
معيار USB	منفذ USB 2.0 كامل السرعة
دعم تنسيق ملفات الوسائط	
	MP3 (∗.mp3)
نظام ملفات أجهزة USB	
	FAT12، FAT16، FAT32
طاقة منفذ USB	500 ملي أمبير (بحد أقصى)
التسجيل عبر USB	
معدل البت	128 كيلو بت في الثانية
سرعة التسجيل عبر USB	×1
تنسيق ملف التسجيل	MP3 (∗.mp3)
مقبس ميكروفون/مقبس جيتار (نظامان)	
ميكروفون 1	أحادي، مقبس مقاس 6.3 مم
ميكروفون 2/جيتار	أحادي، مقبس مقاس 6.3 مم
دخل الصوت	
AUX IN 1	استريو، مقبس مسنن (أحادي النظام)
AUX IN 2	استريو، مقبس مقاس 3.5 مم
مخرج الصوت (Line Out)	
AUDIO OUT	استريو، مقبس مسنن (أحادي النظام)

■ قسم BLUETOOTH

الإصدار	Bluetooth® إصدار 2.1+EDR
الفئة	الفئة 2
ملفات التعريف المدعومة	
	A2DP، AVRCP، SPP
تردد التشغيل	
	نطاق التردد 2.4 جيجا هرتز FH-SS
مسافة التشغيل	
	10 أمتار على مرمى البصر

■ قسم السماعات

أمامية عليا	
وحدة (وحدات) السماعات	
سماعة عالية التردد	مخروطية النوع مقاس 6 سم
أمامية وسطى	
وحدة (وحدات) السماعات	
سماعة منخفضة التردد	مخروطية الشكل مقاس 10 سم ×2
سماعة الذبذبات المنخفضة	
وحدة (وحدات) السماعات	
سماعة منخفضة التردد	مخروطية النوع مقاس 25 سم

- المواصفات عرضة للتغيير بدون إشعار.
- الوزن والأبعاد تقريبية.
- تُقدر نسبة التشوه الكلي للتركيب التوافقي بواسطة محلل الطيف الرقمي.

※ مقبض السحب في وضع الضغط الكامل

الرسائل

قد تظهر الرسائل أو أرقام الخدمة التالية على شاشة الوحدة.

"A NO DEV"
"B NO DEV"
- لم يتم إدخال جهاز USB على نحو صحيح. اقرأ التعليمات، ثم حاول مرة أخرى (← 8).

"ADJUST CLOCK"
- الساعة غير مضبوطة؛ فاضبطها.

"ADJUST TIMER"
- مؤقت التشغيل و/أو مؤقت التسجيل غير مضبوطين. فاضبط مؤقت التشغيل و/أو التسجيل.

"AUTO OFF" (وميض)
- لم تُستَخدم الوحدة لمدة 20 دقيقة تقريبًا، وسيتوقف تشغيلها في غضون دقيقة واحدة. فاضغط على أي زر لإلغاء هذا الإجراء.

"CAN'T REC"
- لا يمكنك إجراء التسجيل عند قفل جهاز USB. فعليك بإلغاء قفل جهاز USB، ثم حاول مرة أخرى.

"DEVICE FULL"
- لا يمكن إجراء التسجيل؛ لأن وقت التسجيل المتبقي لجهاز USB أقل من إجمالي الوقت المتاح على مصدر الموسيقى.
  استبدل الجهاز لديك بجهاز USB يتيح وقت تسجيل كافٍ، ثم أجرِ التسجيل مرة أخرى.

"ERROR"
- تم إجراء عملية غير صحيحة. اقرأ التعليمات، ثم حاول مرة أخرى.

"ERROR" (أثناء التسجيل)
- لا يمكنك اختيار مصدر صوت آخر.
  (مثال: جهاز USB وغيرها) أو اضغط على [◀◀/|◀◀] أو [▶▶/|▶▶] أثناء التسجيل. فأوقف وظيفة التسجيل.

"F□□" (يعتبر المربع " □ " عنصرًا نائبًا عن رقم.)
- يوجد مشكلة بالوحدة.
- دوِّن الرقم المعروض، وافصل قابس التيار الكهربائي المتردد، واستشر الموزع الذي تتعامل معه.

"GUITAR SWITCH ON"
- لا يمكن استخدام وظيفة تأثير Karaoke عندما يكون زر [GUITAR ▬ MIC ▬] مضغوطًا. فعليك بتغييره إلى وضع التحرير. (← 16)

"INVALID"
- لا يمكنك اختيار إلغاء النغمة الغنائية والصدى والتحكم بواسطة المفاتيح عندما يكون وضع تأثير Karaoke متوقفًا عن العمل.
  اضغط على [KARAOKE] بالوحدة لاختيار "ON KARAOKE". (← 16)

"NO PLAY"
"UNSUPPORT"
- افحص المحتوى؛ حيث يمكنك تشغيل التنسيق المدعوم فقط. (← 3)
- قد تتعرض الملفات المخزنة على جهاز USB للتلف؛ فقم بتهيئة جهاز USB، ثم حاول مرة أخرى.
- قد توجد مشكلة بالوحدة. أوقف تشغيل الوحدة، ثم أعد تشغيلها.

"NO TRACK"
- لا يوجد ألبوم أو مسار في جهاز USB.

"PLAYERROR"
- شغَّلت ملف MP3 غير مدعوم. فسيتخطى النظام هذا المسار، ويشغِّل المسار التالي.

"REC ERROR"
- جرى فصل جهاز USB أثناء التسجيل. فوصِّل جهاز USB، ثم أجرِ التسجيل مرة أخرى.

"□ REMOTE" (يعتبر المربع " □ " عنصرًا نائبًا عن رقم.)
- يستخدم جهاز التحكم عن بعد والوحدة الرئيسية رموز مختلفة. غيّر الرمز بجهاز التحكم عن بعد.
  – عند عرض "REMOTE 1"، اضغط ضغطًا مطولاً على [OK] و [⦿] بجهاز التحكم عن بعد لمدة 4 ثوانٍ على الأقل.
  – عند عرض "REMOTE 2"، اضغط ضغطًا مطولاً على [OK] و[USB] بجهاز التحكم عن بعد لمدة 4 ثوانٍ على الأقل.

"TEMP NG"
- قد جرى تنشيط دائرة الحماية من ارتفاع درجة الحرارة، وسيجري إيقاف تشغيل النظام. فاترك الوحدة لتبرد قبل تشغيل النظام مرة أخرى.
- تحقق من عدم وجود عوائق أمام فتحة التهوية بالوحدة.
- وتأكد من توفير تهوية جيدة للوحدة.

"USB OVER CURRENT ERROR"
- يستهلك جهاز USB قدرًا هائلاً من الطاقة. افصل جهاز USB، ثم أوقف تشغيل الوحدة.

"VBR"
- لا يعرض النظام وقت التشغيل المتبقي للمسارات ذات معدل البت المتغير (VBR).

الصوت مشوش، أو لا يصدر صوت من الأساس.

- اضبط مستوى الصوت بالنظام.
- أوقف تشغيل النظام، وحدد سبب المشكلة وعالجها، ثم شغل النظام مرة أخرى. ويمكن أن يحدث ذلك نتيجة لإجهاد السماعات بسبب ارتفاع الصوت المفرط، أو الطاقة المفرطة، وفي حالة استخدام النظام في بيئة حارة.

يتعرض مستوى الصوت للانخفاض.

- قد جرى تنشيط دائرة الحماية بسبب الاستخدام المتواصل بمستوى صوت مرتفع. وتهدف هذه الدائرة إلى حماية النظام، وصيانة جودة الصوت.

جهاز التحكم عن بعد

جهاز التحكم عن بعد لا يعمل جيدًا.

- طاقة البطارية مُستَنفدة، أو جرى إدخالها على نحو غير صحيح. (← 6)

USB

لا توجد استجابة عند الضغط على زر [▶/❚❚].

- افصل جهاز USB، ثم أعد توصيله. أو بدلاً من ذلك، أوقف تشغيل الوحدة، ثم أعد تشغيلها.

يتعذر قراءة جهاز USB أو المحتويات الموجودة عليه.

- لا يتوافق تنسيق جهاز USB أو المحتويات الموجودة عليه مع الوحدة (← 3).
- قد لا تعمل وظيفة مضيف USB لهذا المنتج مع بعض أجهزة USB.

يعمل جهاز USB ببطء.

- تستغرق قراءة الملفات ذات الأحجام الكبيرة أو جهاز USB ذو الذاكرة العالية وقتًا أطول.

يختلف الوقت المنقضي المعروض عن وقت التشغيل الفعلي.

- انسخ البيانات على جهاز USB آخر، أو انسخ البيانات نسخًا احتياطيًا، ثم أعد تهيئة جهاز USB.

تقنية Bluetooth®

لا يمكن إتمام الاقتران.

- تحقق من حالة جهاز Bluetooth®.

لا يمكن الاتصال بالجهاز.

- لم ينجح الاتصال بالجهاز، أو قد جرى استبدال التسجيل. حاول أن تُقرن الجهاز مرة أخرى. (← 8)
- قد تكون هذه الوحدة متصلة بجهاز مختلف. فاقطع الاتصال بالجهاز الآخر، ثم حاول إعادة الاقتران بالجهاز ذي الصلة. (← 8)
- إذا استمرت المشكلة، فأوقف تشغيل الوحدة، ثم حاول مرة أخرى.

الجهاز متصل، ولكن يتعذر سماع الصوت عبر هذه الوحدة.

- فيما يتعلق ببعض الأجهزة المزودة بتقنية Bluetooth® داخلية، يتعين عليك ضبط خرج الصوت على "SC-CMAX5" يدويًا. اقرأ تعليمات التشغيل الخاصة بالجهاز للحصول على تفاصيل.

الصوت متقطع.

- الجهاز خارج نطاق الاتصال الذي يمتد مسافة قدرها 10 أمتار. فقارب بين جهاز Bluetooth® والوحدة.
- أزِل أي تشويش بين الوحدة والجهاز.
- يحدث تداخل من الأجهزة الأخرى التي تستخدم نطاق تردد قدره 2.4 جيجا هرتز كالموجه اللاسلكي وأفران الميكروويف والهواتف اللاسلكية وما إلى ذلك. فقارب بين جهاز Bluetooth® والوحدة، وباعد بينه وبين الأجهزة الأخرى.
- اختر "MODE 1" لإجراء اتصال ثابت. (← 9)

تحديث البرنامج

قد تصدر شركة Panasonic من آن لآخر تحديثًا للبرنامج الخاص بهذه الوحدة؛ من شأنه إضافة ميزات جديدة، أو تحسين طريقة عمل الميزات الموجودة بالفعل. وهذه التحديثات متاحة مجانًا.
للحصول على مزيد من التفاصيل، راجع موقع الويب التالي.
http://panasonic.jp/support/global/cs/
(هذا الموقع متاح باللغة الإنجليزية فقط.)

■ التحقق من إصدار البرنامج

يُعرض إصدار البرنامج المثبت.

اضغط على [SETUP] بشكل متكرر لاختيار ".SW VER"، ثم اضغط على [OK].
- اضغط على [OK] للإنهاء.

رمز جهاز التحكم عن بعد

عندما تستجيب أجهزة Panasonic الأخرى لجهاز التحكم عن بعد الملحق، عليك بتغيير رمز جهاز التحكم عن بعد.
الاستعداد
اضغط على [AUX] لاختيار "AUX 1" أو "AUX 2".

■ لضبط الرمز على "REMOTE 2"

1 أثناء الضغط مطولاً على [USB] بالوحدة، اضغط ضغطًا مطولاً على [AUX] بجهاز التحكم عن بعد إلى أن تظهر رسالة "REMOTE 2" على شاشة العرض بالوحدة.

2 اضغط مطولاً على [OK] و[USB] بجهاز التحكم عن بعد لمدة 4 ثوانٍ على الأقل.

■ لضبط الرمز على "REMOTE 1"

1 أثناء الضغط مطولاً على [USB] بالوحدة، اضغط ضغطًا مطولاً على [USB] بجهاز التحكم عن بعد إلى أن تظهر رسالة "REMOTE 1" على شاشة العرض بالوحدة.

2 اضغط مطولاً على [OK] و[✱] بجهاز التحكم عن بعد لمدة 4 ثوانٍ على الأقل.

استكشاف الأعطال وإصلاحها

قبل طلب الصيانة، قم بإجراءات الفحص التالية. إذا ساورك الشك فيما يتعلق ببعض نقاط الفحص، أو إذا لم تساعد الحلول المقترحة في الدليل التالي على حل المشكلة، فاستشر الموزع الذي تتعامل معه للحصول على إرشادات.

لإعادة جميع الإعدادات إلى الضبط الافتراضي بالمصنع

عند حدوث المواقف التالية، أعد ضبط الذاكرة:
- عدم وجود استجابة عند الضغط على أزرار.
- الرغبة في مسح محتويات الذاكرة وإعادة ضبطها.

① افصل قابس التيار الكهربائي المتردد. (انتظر لمدة لا تقل عن 3 دقائق قبل المتابعة إلى الخطوة ②.)

② أثناء الضغط مطولاً على زر [I/⏻] على الوحدة، أعد توصيل قابس التيار الكهربائي المتردد.
- استمر في الضغط على زر [I/⏻] إلى أن يظهر "--------" على شاشة العرض.

③ حرر زر [I/⏻].

- تعود جميع الإعدادات إلى الضبط الافتراضي بالمصنع. ستحتاج إلى إعادة ضبط العناصر المخزنة بالذاكرة.

عام

يصدر صوت طنين أثناء التشغيل.
- إذا كان قابس التيار الكهربائي المتردد أو مصابيح فلورسنت على مقربة من الأسلاك، فباعد بين الأجهزة الأخرى والأسلاك وبين الكبلات.

الوحدة لا تعمل.
- ربما قد جرى تنشيط أحد أجهزة الأمان بالوحدة.
أعد ضبط الوحدة كما يلي:

① **اضغط على [I/⏻] بالوحدة لتحويلها إلى وضع الاستعداد.**
- إذا لم تتحول الوحدة إلى وضع الاستعداد، اضغط على [I/⏻] بالوحدة ضغطًا مطولاً لمدة 10 ثوانٍ تقريبًا. يُفرض على الوحدة الانتقال إلى وضع الاستعداد. كإجراء بديل، افصل سلك التيار الكهربائي المتردد، وانتظر لمدة 3 دقائق، ثم أعد توصيله.

② **اضغط على [I/⏻] بالوحدة لتشغيلها. وإذا كان لا يزال من المتعذر تشغيل الوحدة، فاستشر الموزع.**

تضيء شاشة العرض، وتتغير تغيرًا مستمرًا في وضع الاستعداد.
- اضغط ضغطًا مطولاً على [■] بالوحدة لاختيار "DEMO OFF".

عربي

تأثير Karaoke

يمكنك استخدام ميزات تأثير Karaoke، كإلغاء النغمة الغنائية أو الصدى أو التحكم بواسطة المفاتيح.

الاستعداد

- جهِّز الميكروفون (الميكروفونات) ومصدر الموسيقى لديك للغناء.
  (← 15)

بواسطة الوحدة فقط

1 اضبط [GUITAR ▬ MIC ▙] على وضع التحرير (▙ MIC).

كلما ضغطت على الزر، سيتغير وضع الزر بين وضعي الضغط والتحرير.

2 شغِّل نمط تأثير Karaoke بالضغط على [KARAOKE] لاختيار "ON KARAOKE".

- للإلغاء، اختر "OFF KARAOKE".

3 اضغط على [VOCAL CANCEL/ECHO/KEY-CON] بشكل متكرر لعرض الإعداد الحالي لإلغاء النغمة الغنائية أو الصدى أو التحكم بواسطة المفاتيح.

4 (أثناء عرض الإعداد الحالي)
اضغط على [◀◀/|◀◀] أو [▶▶/▶▶|] لضبط الإعداد.

إلغاء النغمة الغنائية	"OFF VOCAL CANCEL" أو "VOCAL CANCEL" أو "L" أو "R"
الصدى	"ECHO OFF" أو "ECHO 1" أو "ECHO 2" أو "ECHO 3"
التحكم بواسطة المفاتيح	"KEYCON-6" إلى "KEYCON+6" ● سيعود الإعداد إلى "KEYCON 0" عندما تنتقل إلى مصدر آخر.

5 ابدأ أداء تأثير Karaoke لديك.

- ستُلغى وظيفة Karaoke في حالة:
  – إجراء التسجيل.
  – تشغيل تأثير DJ jukebox.
  – ضبط [GUITAR ▬ MIC ▙] على وضع الضغط (▬ GUITAR).
  – إيقاف تشغيل النظام.

أخرى

وظيفة الإيقاف التلقائي

تعمل هذه الوظيفة تلقائيًا على إيقاف تشغيل النظام، عندما تتوقف استخدامه لمدة 20 دقيقة تقريبًا.

1 اضغط على [SETUP] بشكل متكرر لاختيار "AUTO OFF".

2 اضغط على [▼، ▲] لاختيار "ON"، ثم اضغط على [OK].

- لإيقاف الوظيفة، اختر "OFF" في الخطوة 2.
- عند الاتصال بجهاز Bluetooth®، لا تعمل هذه الوظيفة.

وضع الاستعداد لجهاز Bluetooth®

عندما يجري اختيار "SC-CMAX5" من قائمة Bluetooth® بجهاز Bluetooth® مقترن، سيجري تشغيل هذه الوحدة تلقائيًا من وضع الاستعداد، وإنشاء اتصال Bluetooth®.

1 اضغط على [SETUP] بشكل متكرر لاختيار "BLUETOOTH STANDBY".

2 اضغط على [▼، ▲] لاختيار "ON"، ثم اضغط على [OK].

- لإيقاف الوظيفة، اختر "OFF" في الخطوة 2.

التوصيل بوحدة SC-CMAX5 إضافية

يمكنك إجراء التوصيل لتشغيل صوت من هذه الوحدة عبر وحدة SC-CMAX5 إضافية.

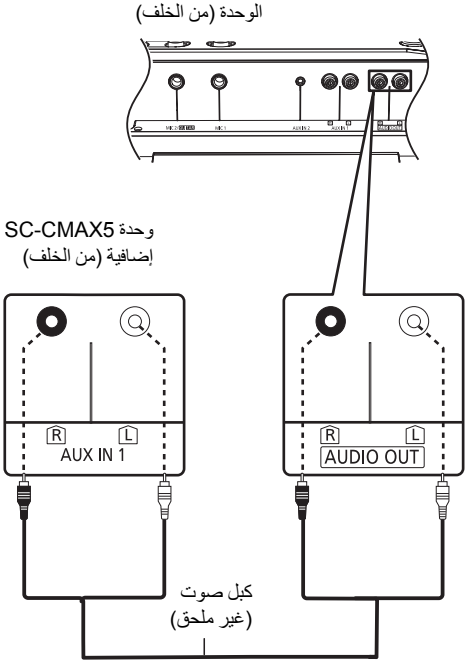

1 وصِّل جهاز SC-CMAX5 إضافي بواسطة كبل صوت (غير ملحق).

2 على وحدة SC-CMAX5 الإضافية:
اضغط على [AUX] لاختيار "AUX 1".

3 على الوحدة:
اختر العرض المطلوب.

- سيجري التحكم في تأثير الصوت بواسطة كل وحدة على حدة. فاضبط إعدادات الصوت ذاتها على الوحدة الإضافية، إذا لزم الأمر.

استخدام ميكروفون أو جيتار

الاستعداد

- اخفض مستوى الصوت بالنظام حتى أدنى حد له قبل توصيل الميكروفون أو جيتار أو فصلهما.

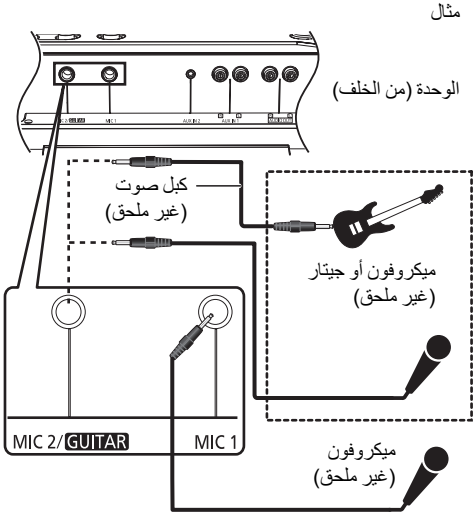

بواسطة الوحدة فقط

1 وصِّل ميكروفونًا أو جيتارًا.
- نوع القابس: ∅ أحادي مقاس 6.3 مم
- في حالة توصيل جيتار، تأكد من توصيله عبر مقبس MIC 2/GUITAR.

2 (في حالة التوصيل عبر مقبس MIC 2/GUITAR)
اضغط على [GUITAR ▬ MIC ▮] لاختيار إعداد الدخل الصحيح.
كلما ضغطت على الزر، سيتغير وضع الزر بين وضعي الضغط والتحرير.

- في حالة توصيل جيتار:
  تأكد من أن الزر في وضع الضغط. (GUITAR ▬)
- في حالة توصيل ميكروفون:
  تأكد من أن الزر في وضع التحرير. (MIC ▮)

قد يؤدي الضبط غير الصحيح إلى الارتفاع الشديد أو الانخفاض الشديد للصوت.

3 ضبط مستوى صوت الميكروفون أو الجيتار.
بالنسبة للميكروفون 1: أدر [MIC1-VOL].
بالنسبة للميكروفون 2 أو الجيتار: أدر [VOL-MIC2/GUITAR].

4 إذا كنت ترغب في الغناء على أنغام موسيقى في الخلفية:
شغِّل مصدر الموسيقى، ثم اضبط مستوى الصوت للنظام.
- للغناء باستخدام ميزات "Karaoke"، راجع "تأثير Karaoke". (← 16)

- إذا صدر ضجيج غريب (تشويش)، فانقل الميكروفون/الجيتار بعيدًا عن السماعات، أو اخفض مستوى الصوت للميكروفون/الجيتار.
- اضبط مستوى صوت الميكروفون/الجيتار على "MIN"، ثم افصل الميكروفون/الجيتار بعد الاستخدام.
- لا يمكن لهذا النظام التسجيل عبر الميكروفون أو الجيتار.

عربي

الأجهزة الخارجية

الاستعداد

- افصل قابس التيار الكهربائي المتردد.
- أوقف تشغيل جميع الأجهزة، واقرأ تعليمات التشغيل ذات الصلة.

استخدام مسجل أشرطة فيديو كاسيت VCR ومشغل أقراص DVD وغيرها

يمكنك توصيل مسجل أشرطة فيديو كاسيت VCR أو مشغل أقراص DVD أو ما شابه، والاستماع إلى الصوت الصادر من هذا النظام.

مثال

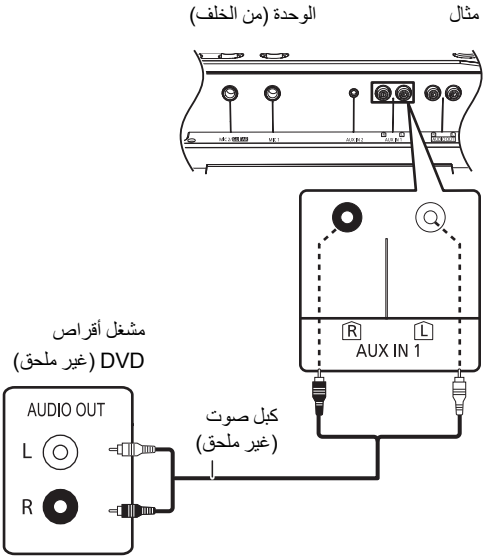

1 وصِّل جهاز خارجي بواسطة كبل صوت (غير ملحق).

2 اضغط على [AUX] لاختيار "AUX 1"، ثم ابدأ العرض على الجهاز المتصل.

- إذا كنت ترغب في توصيل جهاز آخر بخلاف الأجهزة المذكورة، فراجع موزع الأجهزة الصوتية.
- يمكن حدوث تشويش في الصوت عندما تستخدم مهايئًا.

شغِّل الجهاز الصوتي المحمول.

يمكنك تشغيل الموسيقى من جهاز صوت محمول.

الاستعداد

- أوقف تشغيل المعادل (إن وجد) للجهاز الصوتي المحمول للوقاية من تشويش الصوت.
- اخفض مستوى الصوت للنظام، والجهاز الصوتي المحمول قبل إجراء التوصيل، أو افصل الجهاز الصوتي المحمول.

مثال

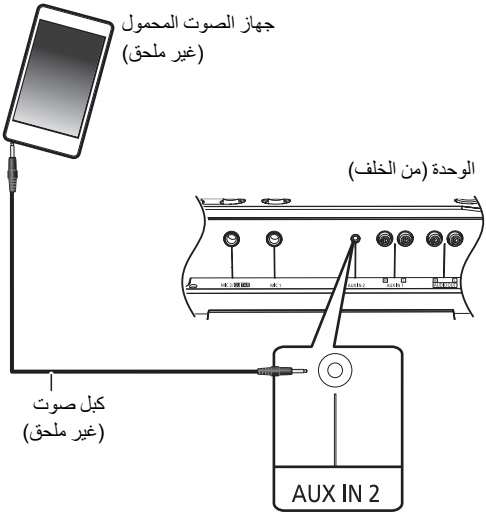

1 وصِّل جهاز الصوت المحمول بواسطة كبل صوت (غير ملحق).

- نوع القابس: ∅ استريو مقاس 3.5 مم (غير ملحق)

2 اضغط على [AUX] لاختيار "AUX 2"، ثم ابدأ العرض على الجهاز المتصل.

الساعة والمؤقت

ضبط الساعة

هذه الساعة بصيغة 24 ساعة.

1 اضغط على [SETUP] على نحو متكرر لاختيار "CLOCK".

2 اضغط على [▼، ▲] لضبط الوقت، ثم اضغط على [OK].

- لمعرفة الوقت، اضغط على [SETUP] بشكل متكرر لاختيار "CLOCK"، ثم اضغط على [OK] مرة واحدة.
  (أثناء الاستعداد، اضغط على [DISPLAY] مرة واحدة.)
- يُعاد ضبط الساعة عندما يوجد عطل في الطاقة، أو عند فصل قابس التيار الكهربائي المتردد.
- أعد ضبط الساعة بانتظام للاحتفاظ بدقتها.

مؤقت النوم

يمكن أن يعمل مؤقت النوم على إيقاف تشغيل الوحدة بعد وقت تضبطه.
اضغط على [SLEEP] لضبط الوقت (بالدقائق).

SLEEP 30 ← SLEEP 60 ← SLEEP 90 ← SLEEP120 ← OFF (الغاء)

- لتأكيد الوقت المتبقي، اضغط على الزر [SLEEP] مرة أخرى.
- يمكن استخدام مؤقتي التشغيل والنوم، أو مؤقتي التسجيل والنوم في آنٍ واحدٍ. ودائمًا ما يعد مؤقت النوم المؤقت الرئيسي للوحدة.

مؤقت التشغيل والتسجيل

يمكنك ضبط المؤقت بحيث يجري تشغيله في وقت معين:
– الاستيقاظ (مؤقت التشغيل)
– التسجيل من الجهاز الخارجي (مؤقت التسجيل)
لا يمكن استخدام مؤقت التشغيل ومؤقت التسجيل في آنٍ واحدٍ.

الاستعداد
اضبط الساعة.

1 اضغط على [SETUP] بشكل متكرر لاختيار "TIMER ADJ".

2 اضغط على [▼، ▲] لاختيار "PLAY⏲" أو "REC⏲"، ثم اضغط على [OK].

3 اضغط على [▼، ▲] لضبط وقت البدء، ثم اضغط على [OK].

4 اضغط على [▼، ▲] لضبط الانتهاء، ثم اضغط على [OK].

5 اضغط على [▼، ▲] لاختيار مصدر الموسيقى※ الذي ترغب في التشغيل أو التسجيل عن طريقه، ثم اضغط على [OK].

تشغيل المؤقت

1 جهِّز مصدر الموسيقى المحدد.

مؤقت التشغيل	جهِّز مصدر الموسيقى الذي ترغب في الاستماع إليه (جهاز USB أو جهاز خارجي)، ثم اضبط مستوى الصوت.
مؤقت التسجيل	وصِّل جهاز USB بمنفذ USB B، وقم بإعداد الجهاز الخارجي.

2 اضغط على [SETUP] بشكل متكرر لاختيار "TIMER SET".

3 اضغط على [▼، ▲] لتحديد "PLAY ON" أو "REC ON"، ثم اضغط على [OK].
- يجري اختيار "PLAY⏲" أو "REC⏲".
- لإيقاف تشغيل المؤقت، اضغط على [▼، ▲] لمسح "PLAY⏲" و"REC⏲"، ثم اضغط على [OK].

4 اضغط على [⏻] لضبط الوحدة على وضع الاستعداد.
(لتشغيل المؤقت، يجب إيقاف تشغيل الوحدة، قبل بدء تشغيل المؤقت.)

للتحقق من الإعداد

1 اضغط على [SETUP] بشكل متكرر لاختيار "TIMER ADJ".
2 اضغط على [▼، ▲] لاختيار "PLAY⏲" أو "REC⏲"، ثم اضغط على [OK].
(أثناء الاستعداد، اضغط على [DISPLAY] مرتين.)

- يبدأ مؤقت التشغيل بمستوى صوت منخفض، ويزداد تدريجيًا ليصل إلى المستوى المسبق الضبط.
- يبدأ مؤقت التسجيل قبل الوقت المضبوط بمدة 30 ثانية على أن يكون الصوت مكتومًا.
- يعمل المؤقت في الوقت المضبوط يوميًا، إذا كان مضبوطًا على وضع التشغيل.
- إذا أوقفت تشغيل النظام، ثم شغّلته مرة أخرى أثناء عمل المؤقت، فلن يتوقف المؤقت عند بلوغ وقت الانتهاء.

※ يمكن ضبط ما يلي كمصدر للموسيقى.
لمؤقت التشغيل: "AUX 1"، "AUX 2"، "USB A"، "USB B"
لمؤقت التسجيل: "AUX 1"، "AUX 2"

عربي

- جميع التسجيلات مسجلة بتنسيق "mp3.".
- يُضاف ألبوم جديد كلما أجريت تسجيلاً.
- قد يتغير الترتيب المتتالي للألبوم بعد الانتهاء من التسجيل.
- تُحفظ التسجيلات في مجلد باسم "REC_DATA" في جهاز USB.
- يصدر مؤشر حالة USB B وميضًا أحمرًا أثناء إجراء التسجيل.
- قد يستغرق تسجيل بعض المسارات وقتًا أطول.
- لا يمكن تسجيل بعض المسارات بسبب حالة المصدر.
- قد يبدو المجلد المسجل مختلفًا عن المجلد الأصلي بسبب وظيفة إعادة التسمية التلقائية.
- لن يوجد إخراج صوت أثناء التسجيل من USB A إلى USB B.

لا تعد شركة Panasonic مسؤولة عن قيام المستهلك بتسجيل محتويات خاضعة لحقوق الطبع والنشر؛ مما قد يتسبب في التعدي على حقوق الطبع والنشر.

إضافة علامات مسار (AUX)

في حالة التسجيل من جهاز خارجي، يمكنك تقسيم المسارات باستخدام أوضاع متنوعة.

قبل التسجيل

1 اضغط على [SETUP] بشكل متكرر لاختيار "REC MODE".

2 اضغط على [▼، ▲] لاختيار الإعداد، ثم اضغط على [OK].

MANUAL	إضافة علامة مسار يدويًا.※
SYNCHRO	يبدأ التسجيل تلقائيًا عندما تبدأ الأجهزة الأخرى في التشغيل. يتوقف التسجيل مؤقتًا عندما يسود الصمت لمدة 3 ثوانٍ.
TIME MARK	يجري تقسيم مسار تقسيمًا تلقائيًا بفاصل زمني قدره 5 دقائق. ● يمكنك أيضًا إضافة علامات مسارات يدويًا.※

※لإضافة علامة مسار يدويًا

(باستثناء وضع "SYNCHRO")

اضغط على [OK] عند نقطة التحديد المطلوبة أثناء التسجيل.

الحد الأقصى لطول المسار

MANUAL: 60 دقيقة

TIME MARK: 5 دقيقة

عندما يصل المسار إلى أقصى طول له، ستُضاف علامة مسار مع متابعة التسجيل.
(يُعاد ضبط عداد الحد الأقصى لطول المسار عندما تُضاف علامة مسار يدويًا، أو عندما يتوقف التسجيل مؤقتًا.)

حذف المسارات المسجلة (USB)

1 اضغط على [USB] لاختيار "USB B".

2 اضغط على [▼، ▲] لاختيار الألبوم.

3 اضغط على [◀◀/|◀◀] أو [▶▶/▶▶|] لاختيار المسار.

4 اضغط على [SETUP] بشكل متكرر لاختيار "EDIT MODE".

5 اضغط على [▼، ▲] لاختيار الوضع.

TRK DEL	حذف مسار واحد.
ALB DEL	حذف ألبوم واحد.
FORMAT	تهيئة جهاز USB.

6 اضغط على [OK].
يُعرض العنصر المحدد المراد حذفه.

7 اضغط على [OK].
تُعرض رسالة "SURE? NO".
● للإلغاء، اضغط على [OK] مرة أخرى.

8 اضغط على [▼، ▲] لاختيار "SURE? YES"، ثم اضغط على [OK].
تظهر رسالة "WRITING".

تأثيرات الصوت والإضاءة

تأثيرات الصوت

يمكن إضافة تأثيرات الصوت التالية إلى إخراج الصوت.

1 اضغط على [SOUND] على نحو متكرر لاختيار تأثير الصوت.

2 اضغط على [▼، ▲] لاختيار الإعداد، ثم اضغط على [OK].

PRESET EQ	اختر الإعداد المفضل للضبط المسبق للمعادل (preset EQ). ● اختر "FLAT" لإيقاف تشغيل إعداد preset EQ. **استخدام الوحدة** اضغط على [LOCAL PRESET EQ].
BASS	من -4 إلى +4
MID	
TREBLE	
INPUT LEVEL (خاص بمصدر "AUX 2")	"NORMAL" أو "HIGH"
	● اختر "NORMAL"، إذا كان الصوت مشوشًا أثناء ضبط مستوى الدخل "HIGH".
SUPER WOOFER	"SW1" أو "SW2" أو "SW3" أو "OFF" **استخدام الوحدة** 1 اضغط مطولاً على [D.BASS, -SUPER WOOFER] لعرض الإعداد الحالي. 2 اضغط على [◀◀/|◀◀] أو [▶▶/|▶▶] لضبط الإعداد.
D.BASS	"D.BASS BEAT" أو "D.BASS OFF" أو "D.BASS ON" **استخدام الوحدة** اضغط على [D.BASS, -SUPER WOOFER].

● قد تشعر بانخفاض في جودة الصوت عند استخدام هذه التأثيرات مع بعض المصادر. فإن حدث ذلك، فأوقف تشغيل تأثيرات الصوت.

إعدادات الإضاءة

بواسطة الوحدة فقط

يمكنك تغيير لون الإضاءة بالوحدة.

أدِر مفتاح [ILLUMINATION/CONTROL].
للإلغاء، اختر "OFF".

التسجيل ([USB]، [AUX])

يمكنك تسجيل:
- مسارات MP3 عبر [USB A] إلى [USB B].
- الصوت عبر طرف AUX IN 1 أو طرف AUX IN 2 إلى [USB B].

الاستعداد
- وصِّل جهاز USB بمنفذ [USB B] لتخزين المقاطع المسجلة.
- جهِّز المصدر الذي ترغب في التسجيل عليه.
  – وصِّل جهاز USB بمنفذ [USB A]، أو وصِّل الجهاز الخارجي.

1 حدد المصدر الذي تريد التسجيل منه.
("USB A" أو "AUX 1" أو "AUX 2").

2 اضغط على [USB REC ●/❚❚] من أجل بدء التسجيل.
- [AUX] ابدأ التشغيل على الجهاز الخارجي.

مثال: التسجيل من [USB A]

إيقاف التسجيل	اضغط على [■]. ● تظهر رسالة "WRITING".
التوقف المؤقت للتسجيل ([AUX])	اضغط على [USB REC ●/❚❚] بالوحدة أثناء التسجيل. (يصدر "REC ❚❚" وميضًا.) اضغط على هذا الزر مرة أخرى لمتابعة التسجيل.
	لا يمكنك إجراء هذا في وضع "SYNCHRO". (← 12)

USB
- إذا أوقفت التسجيل قبل انتهاء مسار ما، فلن يُخزّن هذا المسار. حيث يجري تخزين المسارات المسجلة بالكامل فقط.
  (تُعرض رسالة "NO FILE RECORDED"، في حالة عدم تسجيل أي مسار.)
- يمكنك إجراء التسجيل في أوضاع التشغيل المحددة (باستثناء وضعي عشوائي وتكرار). (← 10)

AUX
- تُضاف علامة مسار كلما توقف التسجيل مؤقتًا. كما يمكنك أيضًا إضافة علامات مسار بطرق أخرى. (← 12)

■ للتحقق من سعة التخزين

اضغط على [DISPLAY] مرة واحدة في وضع الإيقاف.
ستُعرض مساحة التخزين المتاحة أو وقت التسجيل المتبقي لجهاز USB في [USB B].
- تظهر كلمة "UPDATE" عندما يكون جاري قراءة الجهاز بواسطة الوحدة.
- في حالة عدم وجود جهاز USB في [USB B]، تظهر كلمة "NODEVICE" لبضع ثوانٍ.

عربي

خاصية DJ jukebox (USB)

يمكنك استخدام خاصية DJ jukebox لإضافة تأثير التداخل التدريجي (cross-fading) بين الأغاني. كما يمكنك أيضًا استخدام الميزات الأخرى بواسطة تطبيق "Panasonic MAX Juke" (←) فيما يلي).

1 اضغط على [PLAY MENU] بشكل متكرر لاختيار "JUKEBOX".

2 اضغط على [▼، ▲] لاختيار الإعداد، ثم اضغط على [OK].

OFF CROSSFADE	تشغيل خاصية DJ jukebox دون تأثير التداخل التدريجي (cross-fading).
ON CROSSFADE	تشغيل خاصية DJ jukebox مع تأثير التداخل التدريجي (cross-fading).
OFF	إيقاف تشغيل خاصية DJ jukebox.

استخدام الوحدة

اضغط على [DJ JUKEBOX] على نحو متكرر لاختيار الإعداد.

■ وضع تشغيل خاصية DJ jukebox

عندما تكون خاصية DJ jukebox قيد التشغيل، يتحول وضع التشغيل إلى وضع التكرار تلقائيًا.

لاختيار إعدادات التكرار المفضلة

1 اضغط على [PLAY MENU] بشكل متكرر لاختيار "PLAYMODE".

2 اضغط على [▼، ▲] لاختيار الإعداد، ثم اضغط على [OK].

RANDOM REPEAT	تشغيل جميع المسارات عشوائيًا وتكرارها. ● يجري عرض "RND ↻".
ALL TITLE REPEAT	تكرار جميع المسارات. ● يُعرض " ↻ ".

استخدام الوحدة

في وضع الإيقاف، أدِر مفتاح [ILLUMINATION/CONTROL].

- يُغلى تأثير DJ jukebox عندما توقف تشغيل النظام، أو تنتقل إلى مصدر آخر، أو تشغّل وضع Karaoke.
- لا يعمل تأثير DJ jukebox مع وضع التسجيل.

استخدام تطبيق "Panasonic MAX Juke"

يمكن تنزيل تطبيق "Panasonic MAX Juke" المخصص لنظام التشغيل Android™ مجانًا عبر متجر Google Play™ للحصول على ميزات إضافية، كطلب تشغيل أغنية عبر أجهزة متعددة في آنٍ واحدٍ.

أوضاع التشغيل (USB)

اختر وضع التشغيل.

الاستعداد

- اضبط خاصية DJ jukebox على "OFF".

1 اضغط على [PLAY MENU] بشكل متكرر لاختيار "PLAYMODE" أو "REPEAT".

2 اضغط على [▼، ▲] لاختيار الإعداد، ثم اضغط على [OK].

PLAYMODE	
OFF PLAYMODE※	إلغاء إعداد وضع التشغيل.
1-TRACK※	يجري تشغيل المسار المحدد فقط. ● يتم عرض "1-TR". (التخطي إلى المسار المطلوب.)
1-ALBUM※	يجري تشغيل ألبوم MP3 المحدد فقط. ● يتم عرض "1-ALB".
RANDOM	يجري تشغيل المحتويات بطريقة عشوائية. ● يُعرض "RND".
1-ALBUM RANDOM	يجري تشغيل المسارات في ألبوم MP3 المحدد على نحو عشوائي. ● اضغط على [▲] أو [▼] لاختيار ألبوم MP3. ● يتم عرض "1-ALB" و"RND".
REPEAT	
ON REPEAT	يجري تشغيل نمط التكرار. ● يُعرض " ↻ ".
OFF REPEAT	يعمل هذا الإعداد على إيقاف تشغيل نمط التكرار.

※يمكنك أيضًا إجراء التسجيل بواسطة هذا الإعداد. فاضبطه قبل الشروع في التسجيل.

OFF :PLAYMODE	لتسجيل جميع المسارات.
:1-TRACK	لتسجيل المسار المحدد.
:1-ALBUM	لتسجيل الألبوم المحدد.

- أثناء التشغيل العشوائي، لا يمكنك التخطي إلى المسار السابق.
- لا يمكنك إجراء التسجيل عندما يكون وضع التشغيل العشوائي قيد الاستخدام.
- يكون نمط التشغيل المتكرر في وضع الإيقاف أثناء التسجيل.

نمط إرسال Bluetooth®

يمكنك تغيير وضع الإرسال لمنح الأولوية لجودة الإرسال أو جودة الصوت.

الاستعداد

- اضغط على [⊛] لاختيار "BLUETOOTH".
- إذا كان جهاز Bluetooth® متصلاً بالفعل، فافصله.

1 اضغط على [PLAY MENU] بشكل متكرر لاختيار "LINK MODE".

2 اضغط على [▼، ▲] لاختيار النمط، ثم اضغط على [OK].

MODE 1: التركيز على الاتصال

MODE 2: التركيز على جودة الصوت

- اختر "MODE 1"، إذا كان الصوت منقطعًا.
- الضبط الافتراضي للمصنع هو "MODE 2".

قطع الاتصال بجهاز Bluetooth®

1 أثناء الاتصال بخدمة Bluetooth®:
اضغط على [PLAY MENU] ضغطًا متكررًا لاختيار "DISCONNECT?".

2 اضغط على [▼، ▲] لاختيار "OK? YES"، ثم اضغط على [OK].

- يمكنك أيضًا فصل جهاز Bluetooth® بالضغط مطولاً على [⊛ -PAIRING] بالوحدة.
- سينقطع اتصال جهاز Bluetooth®، إذا وقع الاختيار على مصدر صوت مختلف (مثال "USB A").

عناصر التحكم في تشغيل الوسائط

الاستعداد

- شغِّل الوحدة.
- أدخل جهاز USB، أو وصِّل جهاز Bluetooth®.
- اضغط على [USB] أو [⊛] لتحديد مصدر الصوت.

أدوات التحكم الأساسية (USB، Bluetooth)

تشغيل	اضغط على [▶/❚❚].
إيقاف	اضغط على [■]. ● USB يُحفظ موضع التشغيل، وتُعرض كلمة "RESUME". – اضغط على [▶/❚❚] لاستئناف التشغيل. – اضغط على [■] مرة أخرى لمسح الموضع.
إيقاف مؤقت	اضغط على [▶/❚❚]. اضغط مرة أخرى لإعادة بدء التشغيل.
تخطي	اضغط على [|◀◀/◀◀] أو [▶▶|/▶▶] لتخطي المسار.
	USB اضغط على [▲] أو [▼] لتخطي ألبوم MP3.
بحث	أثناء التشغيل أو التوقف المؤقت، اضغط ضغطًا مطولاً على [|◀◀/◀◀] أو [▶▶|/▶▶].

■ لاستعراض مسارات أو ألبومات MP3 (USB)

بواسطة الوحدة فقط

1 اضغط على [ALBUM/TRACK] لاختيار الألبوم أو وضع استعراض المسارات.

2 أثناء وميض "🗀" (ألبوم) أو "♪" (مسار)، أدرِ مفتاح [ILLUMINATION/CONTROL] للاستعراض.

■ لعرض المعلومات

اضغط على [DISPLAY] على نحو متكرر.

- لاستخدام جهاز التحكم عن بعد الخاص بالوحدة بواسطة جهاز Bluetooth®، يجب أن يدعم جهاز Bluetooth® تنسيق AVRCP (ملف تعريف الصوت والصورة لجهاز التحكم عن بعد).
  قد لا تعمل بعض عناصر التحكم، وذلك حسب حالة الجهاز.
- الحد الأقصى للرموز التي يمكن إظهارها:
  USB: 32 تقريبًا
  Bluetooth: 16 تقريبًا
- تدعم هذه الوحدة علامات ID3 إصدار 1 و 2، ولن تُعرض بيانات النصوص غير المدعومة، أو ستظهر بطريقة مختلفة.
- إشارة الألبوم والمسار لملفات MP3.

مثال

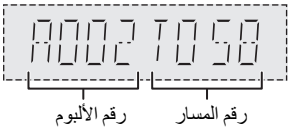

عربي

توصيل جهاز USB

الاستعداد

● قبل توصيل جهاز USB بالوحدة، تأكد من الاحتفاظ بنسخة احتياطية من البيانات.

الوحدة (من أعلى)

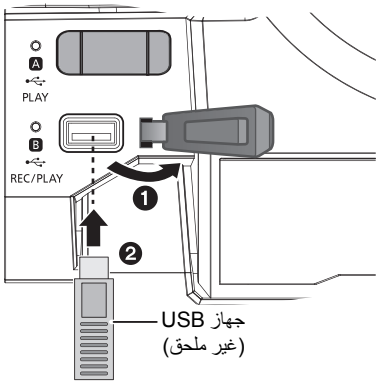

1 اخفض مستوى الصوت، وصِّل جهاز USB بمنفذ USB.

2 اضغط على [USB] لاختيار "USB A" أو "USB B".

يضيء مؤشر حالة USB المتوافق باللون الأخضر عند إجراء الاختيار.

● أدخل جهاز USB مباشرةً. ولا تستخدم أي كبلات تطويل USB.
● يرجى فصل جهاز USB، إذا كنت انتهيت من استخدامه.
● أوقف تشغيل وضع USB قبل فصل جهاز USB.

عمليات Bluetooth®

يمكنك الاستماع إلى الصوت الصادر من جهاز الصوت Bluetooth® عبر الوحدة لاسلكيًا.

● راجع تعليمات التشغيل الخاصة بجهاز Bluetooth® للحصول على تفاصيل.

إجراء الاتصال عبر قائمة Bluetooth®

الاستعداد

● شغِّل خاصية Bluetooth® بالجهاز، ثم ضعه بالقرب من الوحدة.

■ اقتران أجهزة Bluetooth®

1 اضغط على [ ] لاختيار "BLUETOOTH".

↳ إذا ظهرت رسالة "PAIRING" على شاشة العرض، فانتقل إلى الخطوة 4.

لدخول وضع الاقتران※

2 اضغط على [PLAY MENU] لاختيار "PAIRING".

3 اضغط على [▲، ▼] لاختيار "OK? YES"، ثم اضغط على [OK].

لإجراء اقتران بجهاز

4 اختر "SC-CMAX5" من قائمة Bluetooth® بجهاز Bluetooth®.

↳ يظهر اسم الجهاز المتصل على شاشة العرض لبضع ثوانٍ.

5 ابدأ التشغيل على جهاز Bluetooth®.

※ يمكنك أيضًا دخول وضع الاقتران بالضغط مطولاً على [PAIRING-] بالوحدة.

■ الاتصال بجهاز Bluetooth® مقترن

1 اضغط على [ ] لاختيار "BLUETOOTH".

↳ تظهر رسالة "BLUETOOTH READY" على شاشة العرض.

2 اختر "SC-CMAX5" من قائمة Bluetooth® بجهاز Bluetooth®.

↳ يظهر اسم الجهاز المتصل على شاشة العرض لبضع ثوانٍ.

3 ابدأ التشغيل على جهاز Bluetooth®.

● إذا جرت المطالبة بمفتاح مرور، فأدخل "0000".
● يمكنك تسجيل ما يصل إلى 8 أجهزة بواسطة هذه الوحدة. وإذا جرى الاقتران بالجهاز التاسع، فسيجري استبدال الجهاز الذي مضى على عدم استخدمه أطول مدة زمنية.
● يمكن للوحدة الاتصال بجهاز واحد فقط في الوقت ذاته.
● عند اختيار "BLUETOOTH" باعتباره مصدرًا، ستحاول الوحدة تلقائيًا الاتصال بآخر جهاز Bluetooth® جرى الاتصال به. (تظهر كلمة "LINKING" على الشاشة أثناء هذه العملية.)

1 **مفتاح الاستعداد/التشغيل [⏻]، [I/⏻]**
اضغط على هذا المفتاح لتبديل وضع الوحدة من التشغيل إلى الاستعداد أو العكس.
في وضع الاستعداد، تظل الوحدة تستهلك قدرًا ضئيلاً من الطاقة.
2 اختيار مصدر الصوت
بالوحدة:
لبدء اقتران ®Bluetooth، اضغط مطولًا على [PAIRING-] عندما تكون في مصدر ®Bluetooth.
3 الأزرار الأساسية للتحكم في التشغيل
4 دخول قائمة الإعداد
5 تغيير المعلومات المعروضة
6 الاختيار/موافق
7 ضبط مؤقت النوم
8 قم بتعتيم شاشة العرض، ثم أطفئ الإضاءة.
اضغط عل هذا الزر مرة أخرى للإلغاء.
9 ضبط مستوى الصوت (0 (الحد الأدنى) إلى 50 (الحد الأقصى))
10 كتم الصوت
اضغط عل هذا الزر مرة أخرى للإلغاء. وسيُلغى أيضًا الوضع الصامت "MUTE" عند تعديل مستوى الصوت، أو إيقاف تشغيل الوحدة.
11 ضبط عنصر قائمة التشغيل
12 دخول قائمة الصوت
13 مقبس ميكروفون 2 / مقبس إدخال الجيتار
14 مقبس ميكروفون 1
15 طرف AUX IN 2
16 طرف AUX IN 1
17 طرف AUDIO OUT
18 دخول وضع KARAOKE
19 اختر إلغاء النغمة الغنائية أو الصدى أو التحكم بواسطة المفاتيح
20 اختيار تأثيرات الصوت
21 التحكم في عملية التسجيل
22 USB A
منفذ USB المخصص للتشغيل
مؤشر الحالة USB
23 USB B
منفذ USB المخصص للتسجيل/التشغيل
مؤشر الحالة USB
24 مستشعر إشارة جهاز التحكم عن بعد
المسافة: في نطاق 7 م تقريبًا من الأمام مباشرةً
الزاوية: 20 درجة لأعلى ولأسفل، 30 درجة ناحية اليسار وناحية اليمين تقريبًا
25 ضبط مستوى صوت الميكروفون 1
26 ضبط مستوى صوت الميكروفون 2 أو الجيتار
27 مفتاح الميكرفون 2 أو الجيتار (← 15)
28 اختيار DJ jukebox (← 10)
29 اختيار ألبوم MP3 أو وضع استعراض المسارات (← 9)
30 تغيير إعداد الإضاءة (← 11)
استعراض مسارات أو ألبومات MP3 (← 9)
تغيير وضع تشغيل DJ jukebox (← 10)
31 شاشة العرض

عربي

التوصيل بمصدر للتيار الكهربائي المتردد

الوحدة (من الخلف)

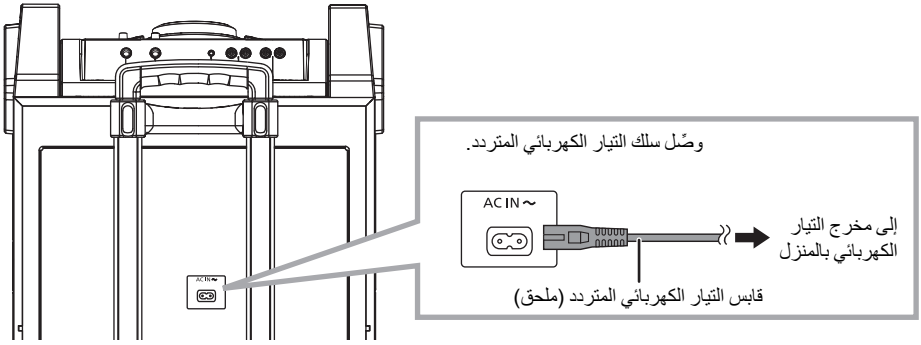

توفير الطاقة
يستهلك النظام قدرًا ضئيلاً من الطاقة (← 20) حتى في حالة إيقاف التشغيل. فافصل قابس التيار الكهربائي، عندما لا يكون النظام قيد الاستخدام.
ستتعرض بعض الإعدادات للفقدان بعدما تفصل النظام. ويتعين عليك ضبطها مرة أخرى.

الدليل المرجعي للتحكم

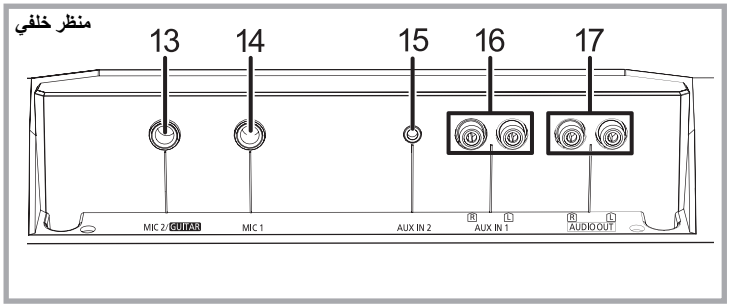

جهاز تحكم عن بعد

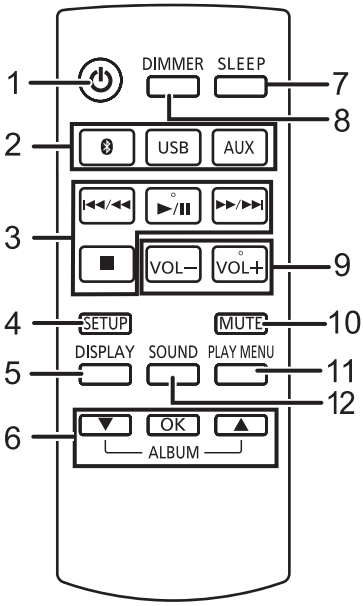

منظر علوي

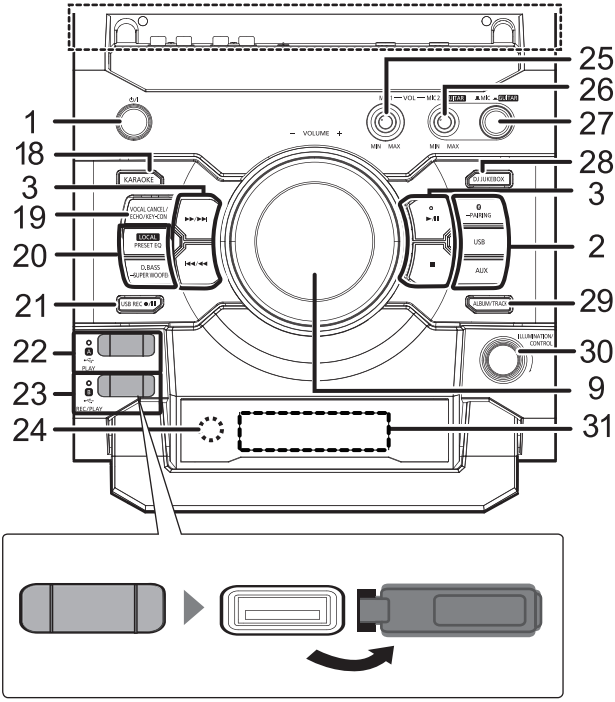

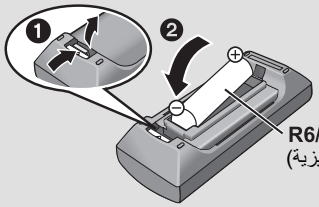

■ استخدام جهاز التحكم عن بعد

أدخل البطارية بحيث يتطابق القطبان (+ و –) مع القطبين الموجودين بجهاز التحكم عن بعد.

وجِّه جهاز التحكم عن بعد نحو مستشعر الإشارة الخاصة بجهاز التحكم عن بعد المزود بالوحدة.

- لتجنب التداخل، يرجى عدم وضع أي شيء أمام مستشعر الإشارات.

نقل الوحدة

يمكنك نقل هذه الوحدة بسهولة بواسطة العجلات المزودة بها.

الاستعداد

● تأكد عند نقل هذه الوحدة من فك جميع الأجهزة والكبلات الموصلة بها.

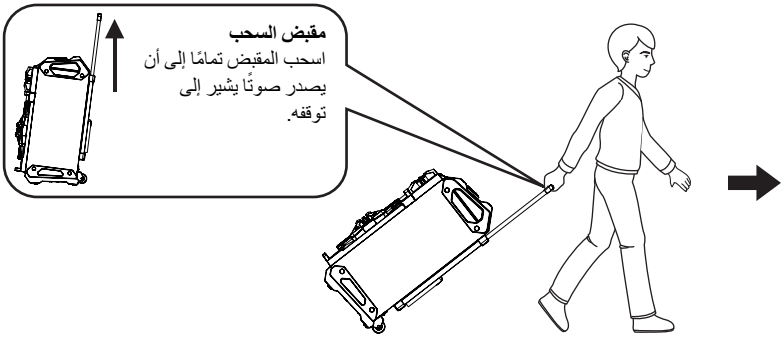

●توخَّ الحذر عند سحب الوحدة على منحدر شديد.
●تجنب سحب الوحدة فوق الأسطح الوعرة أو غير المستوية.
●لا تسحب الوحدة على السلم.
●ارفع الحدة عند نقلها في حالة وجود حواجز.
●احرص دومًا على إعادة مقبض السحب إلى موضعه تمامًا بعد الانتهاء من النقل.
●لا يحظى نظام السماعات هذا بحماية من المجال المغناطيسي؛ فلا تضعه بالقرب من تلفزيون أو كمبيوتر شخصي أو الأجهزة المغناطيسية الأخرى.

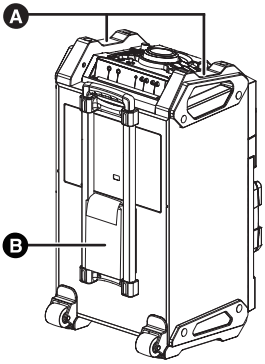

رفع الوحدة

أمسك المقبضين العلويين (A) لرفع الوحدة.

استخدام الجيب الإضافي (B)

قد ترغب في وضع بعض الملحقات التي قد تكون بحاجة إليها في هذا الجيب أثناء النقل.

العناية بالوحدة

لمنع تعرض السماعة للتلف

- عندما تشغل الصوت على مستويات عالية لمدة زمنية طويلة، قد يؤدي ذلك إلى تلف السماعات، وقصر العمر الافتراضي للسماعات.
- اخفض مستوى الصوت لتفادي الأعطال في الحالات التالية:
  – عند تعرض الصوت للتشويش.
  – عند تعديل جودة الصوت.

استخدم قطعة قماش ناعمة وجافة لتنظيف الوحدة

انزع قابس التيار الكهربائي المتردد من المقبس قبل إجراء الصيانة.

- عندما تكون الوحدة شديدة الاتساخ، اعصر قطعة قماش مبللة جيدًا لمسح الاتساخ، ثم امسح الوحدة بقطعة قماش جافة.
- لا تستخدم الكحول أو التنر أو البنزين لتنظيف هذه الوحدة مطلقًا.
- قبل استخدام قطعة قماش معالجة كيميائيًا، اقرأ التعليمات المخصصة لها بعناية.

■ للتخلص من هذا الوحدة أو التنازل عنها

قد تحتفظ هذه الوحدة بالمعلومات الخاصة بإعدادات المستخدم المعينة بها. فإذا أردت التخلي عن هذه الوحدة بالتخلص منها، أو التنازل عنها، فاتبع الإجراءات الخاصة بإعادة جميع الإعدادات إلى الضبط الافتراضي بالمصنع من أجل مسح المعلومات المسجلة.

(← 17، "لإعادة جميع الإعدادات إلى الضبط الافتراضي بالمصنع")

- قد يُحفظ سجل التشغيل في ذاكرة الوحدة.

حول تقنية Bluetooth®

لا تتحمل شركة Panasonic أي مسؤولية عن البيانات و/أو المعلومات التي يجري الكشف عنها أثناء الإرسال اللاسلكي.

■ نطاق التردد المستخدم

- يستخدم هذا النظام نطاق تردد قدره 2.4 جيجا هرتز.

■ اعتماد هذا الجهاز

- يتوافق هذا النظام مع تقييدات التردد، وقد حصل على اعتماد بناءً على القوانين المعنية بالتردد. وبناءً عليه، ليس من الضروري تقديم ترخيص بث لاسلكي.
- يعاقب القانون في بعض البلدان على الإجراءات التالية:
  – تفكيك النظام أو تعديله.
  – إزالة ملصقات المواصفات.

■ تقييدات الاستخدام

- الإرسال و/أو الاستخدام اللاسلكي لجميع الأجهزة المزودة بتقنية Bluetooth® غير مضمونين.
- يجب أن تلتزم جميع الأجهزة بالمعايير الموضوعة من قِبل شركة Bluetooth SIG, Inc.
- اعتمادًا على مواصفات الجهاز وإعداداته، قد يفشل في الاتصال، أو قد تكون بعض العمليات مختلفة.
- يدعم هذا النظام ميزات الأمان لتقنية Bluetooth®. ولكن بناءً على بيئة و/أو إعدادات التشغيل، قد يكون هذا الأمان غير كافٍ. فتوخَّ الحذر أثناء نقل البيانات لاسلكيًا إلى هذا النظام.
- لا يمكن لهذا النظام نقل بيانات إلى جهاز مزود بتقنية Bluetooth®.

■ نطاق الاستخدام

- استخدم هذا الجهاز في نطاق 10 أمتار بحد أقصى، ويمكن أن يقل هذا النطاق بحسب البيئة أو العوائق أو التداخل.

■ التداخل من أجهزة أخرى

- قد لا يعمل هذا النظام على نحو سليم؛ فقد تنشأ مشكلات، كالتشويش وتقطع الصوت بسبب تداخل الموجات اللاسلكية، وذلك إذا كان النظام ملاصقًا لأجهزة أخرى مزودة بتقنية Bluetooth®، أو أجهزة تستخدم نطاق تردد قدره 2.4 جيجا هرتز.
- قد لا يعمل هذا النظام كما ينبغي، في حالة انبعاث موجات لاسلكية قوية للغاية من محطة بث قريبة أو ما إلى ذلك.

■ الاستخدام المنشود

- هذا النظام مخصص للاستخدام العادي العام فقط.
- لا تستخدم هذا النظام بالقرب من أجهزة، أو في بيئة حساسة لتداخل الترددات اللاسلكية (مثال: المطارات والمستشفيات والمعامل وما شابه).

جدول المحتويات

احتياطات الأمان 2
الملحقات 3
مصدر الصوت 3
التراخيص 3
العناية بالوحدة 4
حول تقنية ®Bluetooth 4
نقل الوحدة 5
الدليل المرجعي للتحكم 6
التوصيل بمصدر للتيار الكهربائي المتردد 7
توصيل جهاز USB 8
عمليات ®Bluetooth 8
عناصر التحكم في تشغيل الوسائط 9
تأثيرات الصوت والإضاءة 11
التسجيل (USB، AUX) 11
الساعة والموقت 13
الأجهزة الخارجية 14
استخدام ميكروفون أو جيتار 15
أخرى 16
استكشاف الأعطال وإصلاحها 17
المواصفات 20

حول المواصفات الواردة في تعليمات التشغيل هذه

- يُشار إلى الصفحات التي ينبغي الرجوع إليه هكذا "➜ ○○".
- تُوصَف عمليات التشغيل بالرجوع إلى جهاز التحكم عن بعد، ما لم ترد إشارة إلى خلاف ذلك.

الملحقات

افحص الملحقات المرفقة قبل استخدام هذه الوحدة.

- ☐ 4 x قابس للتيار الكهربائي المتردد
- ☐ 1 x بطارية لجهاز التحكم عن بعد
- ☐ 1 x جهاز تحكم عن بعد (N2QAYB001000)

- لا تستخدم قابس التيار الكهربائي المتردد مع أجهزة أخرى.
- أرقام المنتجات الواردة في تعليمات التشغيل هذه صحيحة ابتداءً من أغسطس 2014، إلا أنها عُرضة للتغيير.
- يرجى استخدام قابس تيار كهربائي متردد مناسب لمقبس الكهرباء بالمنزل.

في المملكة العربية السعودية، يرجى استخدام بقابس كهرباء مقولب ثلاثي الأسنان.

مصدر الصوت

تشير العلامات التالية إلى توفر الميزة.

USB: أجهزة USB التي تتضمن ملفات MP3 (➜ فيما يلي)

Bluetooth: جهاز ®Bluetooth المتصل (➜ 8)

AUX: الأجهزة الخارجية المتصلة بطرف AUX IN 1 أو طرف AUX IN 2 (➜ 14)

■ أجهزة USB المتوافقة

- توصيل هذه الوحدة بجميع أجهزة USB غير مضمون.
- يتوفر الدعم لأنظمة الملفات FAT12 وFAT16 وFAT32.
- يدعم هذا المشغل USB 2.0 كامل السرعة.
- يمكن للوحدة دعم أجهزة USB ذات سعة تصل إلى 32 جيجابايت.
- سيجري اختيار بطاقة ذاكرة واحدة فقط عند توصيل قارئ بطاقات USB متعدد النقاط، وعادة تكون أول بطاقة ذاكرة يتم إدخالها.

■ ملفات MP3 المتوافقة

- التنسيقات المدعومة:
  الملفات ذات الامتداد "mp3."، أو "MP3."
- اعتمادًا على الطريقة التي أنشأت بها ملفات MP3، قد لا يجري تشغيل الملفات والمجلدات بالترتيب الذي رقّمتها حسبه، وربما لا يجري تشغيلها إطلاقًا.
- تُعامل الملفات باعتبارها مسارات، في حين تُعد المجلدات ألبومات.
- يمكن لهذا النظام تشغيل ما يصل إليه 800 ألبوم أو تسجيلهم (999 مسار في الألبوم الواحد بحد أقصى)، أو إجمالي 8000 مسار، وذلك اعتمادًا على سعة التخزين المتاحة.

التراخيص

تقنية ترميز الصوت MPEG Layer-3 المرخصة من شركتي Fraunhofer IIS وThomson.

تعد العلامة النصية والشعارات الرمزية لتقنية ®Bluetooth علامات تجارية مسجلة ومملوكة لشركة Bluetooth SIG, Inc. وأي استخدام لهذه العلامات من قبل شركة Panasonic Corporation يتم بموجب ترخيص.
تمثل العلامات التجارية والأسماء التجارية الأخرى ملكية خاصة لأصحابها ذوي الصلة.

تمثل Google Play وAndroid علامات تجارية لشركة Google Inc.

عربي

احتياطات الأمان

تحذير

الوحدة

- لتقليل خطر نشوب حريق أو حدوث صدمة كهربائية أو تعرض المنتج للتلف،
  - لا تعرض هذه الوحدة للمطر أو الرطوبة أو تساقط الماء أو تطايره.
  - لا تضع أشياء مملوءة بالسوائل، كالزهريات على الوحدة.
  - استخدم الملحقات الموصى بها فقط.
  - لا تنزع الأغطية.
  - لا تحاول إصلاح هذه الوحدة بنفسك، واستعن بفنيي صيانة مؤهلين؛ لإجراء الصيانة.
- لا تدع أجسام معدنية تنفذ إلى داخل الوحدة.

قابس التيار الكهربائي المتردد

- يمكن فصل المشغل عن طريق مقبس التيار الكهربائي.
  ضع المشغل بحيث يمكن فصل قابس التيار الكهربائي من مقبس الكهرباء في الحال.

تنبيه

الوحدة

- لتقليل خطر نشوب حريق أو حدوث صدمة كهربائية أو تعرض المنتج للتلف،
  - لا تثبت الوحدة أو تضعها على مكتبة أو خزانة داخلية أو أي أماكن ضيقة أخرى. وتأكد من توفير تهوية جيدة للوحدة.
  - تجنب انسداد فتحات التهوية بالوحدة بفعل أوراق الجرائد ومفارش المنضدة والستائر وما شابه.
  - لا تضع مصادر لهب مكشوفة، كالشموع المضيئة على الوحدة.
  - لا تعرض الوحدة لضوء الشمس المباشر ودرجات الحرارة العالية ومعدلات الرطوبة المرتفعة والاهتزازات الشديدة.
- هذه الوحدة معدة للاستخدام في أجواء مناخية استوائية.
- قد تستقبل هذه الوحدة تداخل لاسلكي من الهواتف المحمولة أثناء استخدامها. فإذا حدث هذا التداخل، فالرجاء زيادة المسافة الفاصلة بين الوحدة والهاتف المحمول.
- لا تدع الأطفال يعتلون الوحدة.
- لا تضع أي شيء فوق الوحدة.
- ضع الوحدة على سطح مستوٍ.
- توخَّ الحذر عند رفع الوحدة.
  - استعن بأكثر من شخص لرفعها، إذا لزم الأمر.
- لا تلمس أسطح ارتداد الصوت للأجزاء المخروطية بالسماعة.
  - قد يؤدي لمس هذه الأسطح إلى إتلاف الأجزاء المخروطية بالسماعة.
  - قد تكو ن درجة حرارة الجزء المخروطي بالسماعة مرتفعة.
- لا تضع قدميك أسفل الوحدة، أو في الجزء المخصص لعجلاتها.
- قد يؤدي استعمال الوحدة أو نقلها على نحو غير صحيح إلى سقوطها أو ما إلى ذلك؛ مما ينتج عنه ضرر و/أو إصابة جسدية.
- توخَّ الحذر عندما يكون بالقرب منك أطفال رُضّع أو أطفال صغار.

البطارية

- قد يحدث انفجار في حالة استبدال البطارية بشكل غير صحيح. فاستبدلها بالنوع الموصى به من قِبل الجهة المصنعة.
- عند التخلص من البطاريات، يرجى الاتصال بالجهات المحلية في منطقتك، أو الموزع الذي تتعامل معه للاستفسار عن الطريقة الصحيحة للتخلص منها.
- لا تسخّن البطاريات، أو تعرضها للهب.
- لا تترك البطارية/البطاريات في سيارة معرضة لضوء الشمس المباشر لفترة زمنية طويلة مع إغلاق الأبواب والنوافذ.
- لا تفك أجزاءها، أو تقم بتكوين دوائر قصيرة.
- لا تعد شحن البطاريات القلوية أو بطاريات المنجنيز.
- لا تستخدم بطاريات منزوعة الغلاف.
- أخرج البطارية، إذا كنت لا تعتزم استخدام جهاز التحكم عن بعد لمدة زمنية طويلة. ثم احتفظ بها في مكان بارد مظلم.

- إذا رأيت هذا الشعار-

معلومات حول التخلص من المخلفات في بلدان أخرى خارج نطاق الاتحاد الأوروبي

هذا الرمز ساري فقط داخل نطاق الاتحاد الأوروبي.
فإذا رغبت في التخلص من هذا المنتج، يرجى الاتصال بالجهات المحلية لديك، أو الموزع الذي تتعامل معه؛ للاستفسار عن طريقة التخلص الصحيحة.

(فيما يتعلق بقابس التيار الكهربائي المتردد الثلاثي الأسنان)

كيفية استبدال المصهر

يختلف موضع المصهر باختلاف نوع قابس التيار الكهربائي المتردد (شكل A وB). تأكد من قابس التيار الكهربائي المتردد المستخدم، واتباع التعليمات التالية.

قد تختلف الرسومات التوضيحية عن قابس التيار الكهربائي المتردد الفعلي.

1. افتح غطاء الفاصمة بمفك.

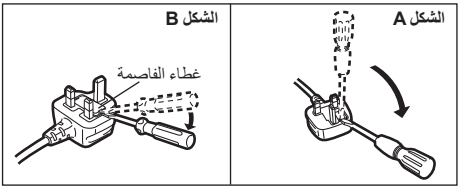

2. استبدل الفاصمة، وأغلق غطاء الفاصمة، أو ركبها.

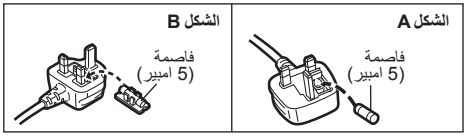

Panasonic®

تعليمات التشغيل
نظام السماعات النشطة
طراز رقم SC-CMAX5

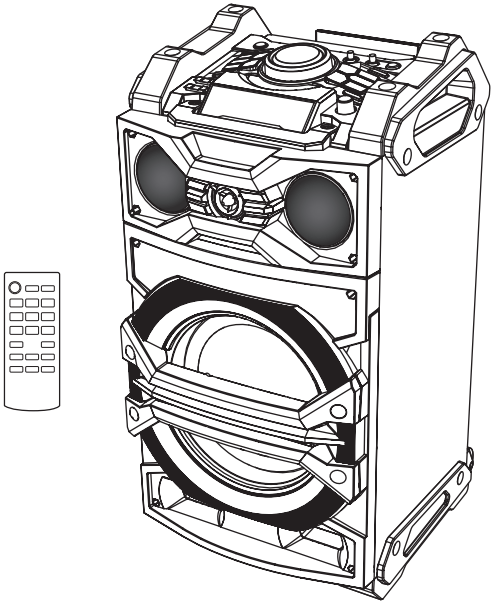

عربي

شكرًا على شرائك هذا المنتج.
يرجى قراءة هذه التعليمات بعناية قبل استخدام هذا المنتج،
وحفظ هذا الدليل لاستخدامه مستقبلاً.

Ar

Panasonic Corporation
Web Site: http://panasonic.net

© Panasonic Corporation 2014

RQT9961-G
F0814SB0

GS